Rozvádzačové skrine › Polyesterové skrine › Polyesterové skrine OT3 (hĺbka 320mm)

OT368... Polyesterová skriňa široká 66cm

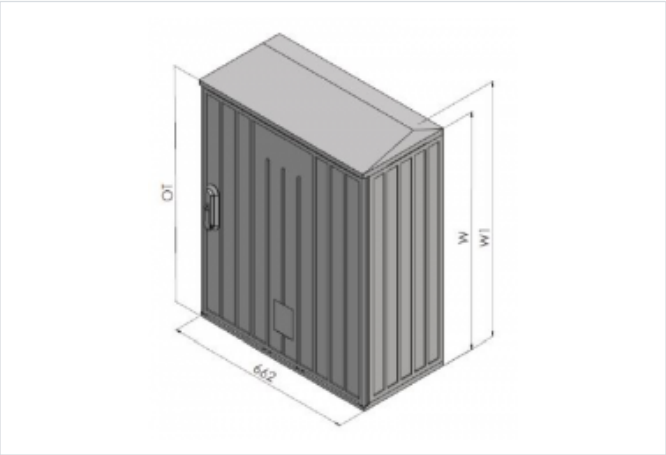

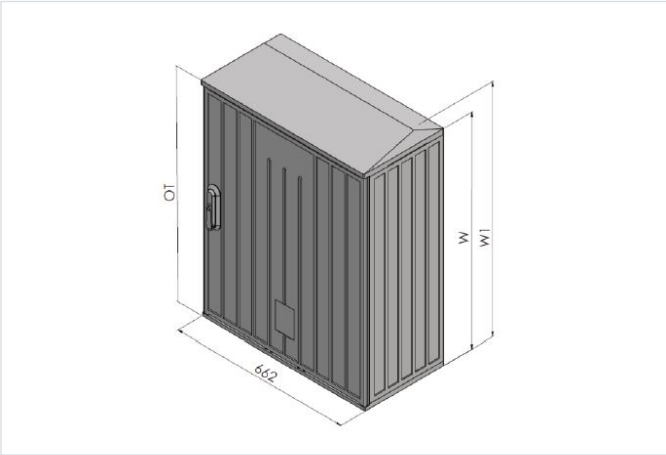

- Prázdna polyesterová skriňa bez zámku. V súvisiacich produktoch je štandardne navolený trojbodový zámok HS02 s tiahlami ktorý je potrebné uviesť v objednávke , okrem toho si môžete zvoliť vložku štvorcovú dieru a kľúč. Ďalšiu výbavu skrine, prípadne iný typ vložiek si môžete vybrať v príslušenstve. Vnútri skrine na jej zadnej stene a bokoch sú izolátory slúžiace na upevnenie zariadenia skrine.
- Materiál: Polyester tvrdený sklenením vláknom.
- Krytie: IP 44.
- Izolátor: typ B, F4, M10, G.
- Farebný odtieň: RAL 7035 sivý.
- Test nárazuvzdornosti: IK 10.
- Odolnosť voči UV žiareniu.
- Bezhalogénový.
- Hĺbka skrine 320mm

OZNAČENIE :

- OT3 - polyesterová skriňa
- 6 - informatívna šírka skrine
- 8 - informatívna výška skrine
- P - plochá strecha
- S - šikmá strecha
- B - izolátor; bez izolátora na zadnej stene
- F4 - izolátor; diera s priemerom 4 mm
- M10 - izolátor; závit s priemerom 10 mm
- G - izolátor; upevnenie na bok skrine
- 0 - farebný odtieň RAL 7035 sivý (možnosť farebnej alternatívy).

Verzie

Symbol	Kat. číslo	Šírka S [mm]	Výška W [mm]	Hĺbka G [mm]	Šírka PS [mm]	Výška PW [mm]	Hĺbka PG [mm]	Výška W1 [mm]	Hĺbka G1 [mm]
OT368PB-0	105001076	662	829,0	320	623	756	263	854	325
OT368SB-0	105001080	662	829,0	320	623	756	263	854	325
OT368PF4-0	105001077	662	829,0	320	623	756	246	854	325
OT368SF4-0	105001081	662	829,0	320	623	756	246	854	325
OT368PM10-0	105001078	662	829,0	320	623	756	246	854	325
OT368SM10-0	105001082	662	829,0	320	623	756	246	854	325
OT368PG-0	105001241	662	829,0	320	623	756	246	854	325
OT368SG-0	105001242	662	829,0	320	623	756	246	854	325