Rozvádzačové skrine › Polyesterové skrine › Polyesterové skrine OT3 (hĺbka 320mm)

OT35w... Polyesterová skriňa široká 53cm

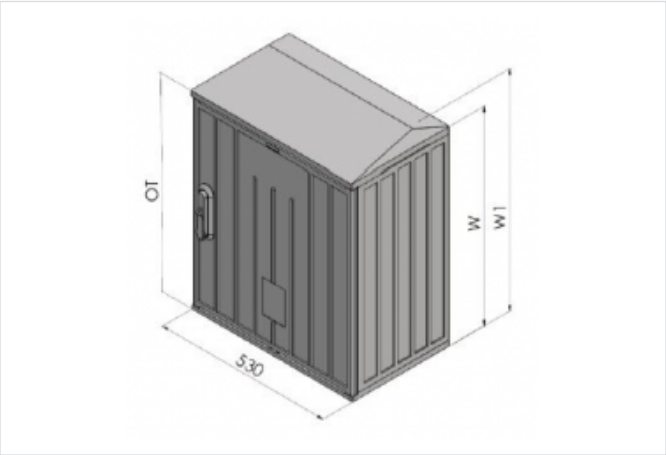

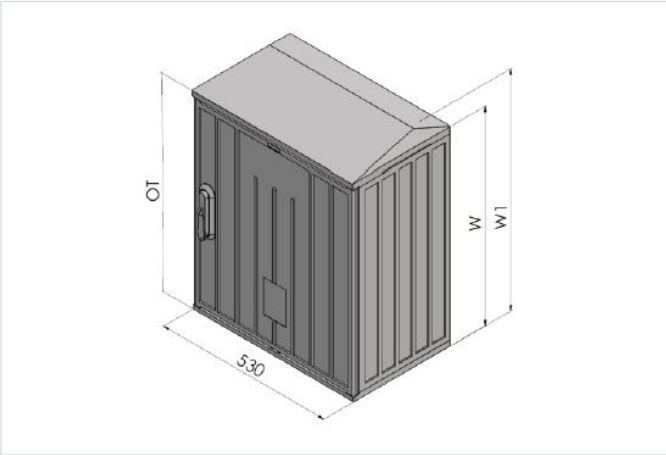

- Prázdna polyesterová skriňa bez zámku. V súvisiacich produktoch je štandardne navolený trojbodový zámok HS02 s tiahlami ktorý je potrebné uviesť v objednávke , okrem toho si môžete zvoliť vložku štvorcovú dieru a kľúč. Ďalšiu výbavu skrine, prípadne iný typ vložiek si môžete vybrať v príslušenstve. Vnútri skrine na jej zadnej stene a bokoch sú izolátory slúžiace na upevnenie zariadenia skrine.
- Materiál: Polyester tvrdený sklenením vláknom.
- Krytie: IP 44.
- Izolátor: typ B, F4, M10, G.
- Farebný odtieň: RAL 7035 sivý.
- Test nárazuvzdornosti: IK 10.
- Odolnosť voči UV žiareniu.
- Bezhalogénový.
- Hĺbka skrine 320mm

OZNAČENIE :

- OT3 - polyesterová skriňa
- 5 - informatívna šírka skrine
- w - informatívna výška skrine
- P - plochá strecha
- S - šikmá strecha
- B - izolátor; bez izolátora na zadnej stene
- F4 - izolátor; diera s priemerom 4 mm
- M10 - izolátor; závit s priemerom 10 mm
- G - izolátor; upevnenie na bok skrine
- 0 - farebný odtieň RAL 7035 sivý (možnosť farebnej alternatívy).

Verzie

Symbol	Kat. číslo	Šírka S [mm]	Výška W [mm]	Hĺbka G [mm]	Šírka PS [mm]	Výška PW [mm]	Hĺbka PG [mm]	Výška W1 [mm]	Hĺbka G1 [mm]
OT356PF4-0	105001221	530	617,0	320	491	550	254	648	325
OT356SF4-0	105001222	530	617,0	320	491	550	254	648	325
OT356PG-0	105000621	530	617,0	320	491	550	246	648	325
OT356SG-0	105000622	530	617,0	320	491	550	246	648	325
OT358PB-0	105001060	530	823,0	320	491	756	263	854	325
OT358SB-0	105001064	530	823,0	320	491	756	263	854	325
OT358PF4-0	105001061	530	823,0	320	491	756	246	854	325
OT358SF4-0	105001065	530	823,0	320	491	756	246	854	325
OT358PM10-0	105001062	530	823,0	320	491	756	246	854	325
OT358SM10-0	105001066	530	823,0	320	491	756	246	854	325
OT358PG-0	105001237	530	823,0	320	491	756	246	854	325

Symbol	Kat. číslo	Šírka S [mm]	Výška W [mm]	Hĺbka G [mm]	Šírka PS [mm]	Výška PW [mm]	Hĺbka PG [mm]	Výška W1 [mm]	Hĺbka G1 [mm]
OT358SG-0	105001238	530	823,0	320	491	756	246	854	325