OT34w... Polyesterová skriňa široká 40cm

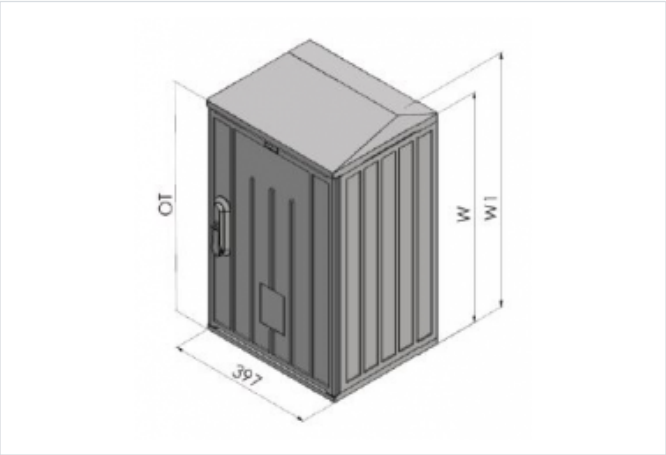

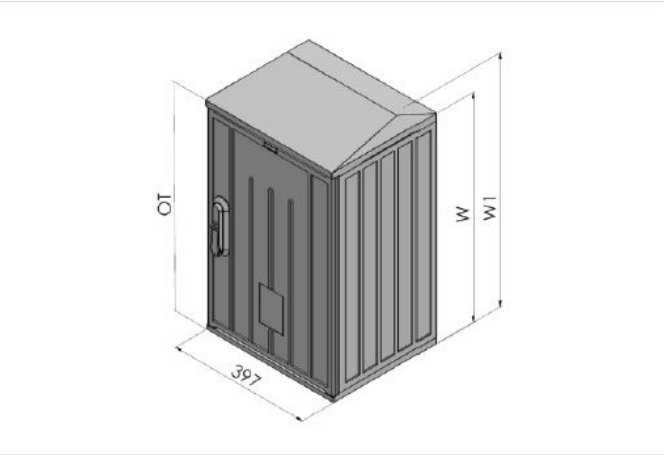

- Prázdna polyesterová skriňa bez zámku. V súvisiacich produktoch je štandardne navolený trojbodový zámok HS02 s tiahlami ktorý je potrebné uviesť v objednávke , okrem toho si môžete zvoliť vložku štvorcovú dieru a kľúč. Ďalšiu výbavu skrine, prípadne iný typ vložiek si môžete vybrať v príslušenstve. Vnútri skrine na jej zadnej stene a bokoch sú izolátory slúžiace na upevnenie zariadenia skrine.
- Materiál: Polyester tvrdený sklenením vláknom.
- Krytie: IP 44.
- Izolátor: typ B, F4, M10, G.
- Farebný odtieň: RAL 7035 sivý.
- Test nárazuvzdornosti: IK 10.
- Odolnosť voči UV žiareniu.
- Bezhalogénový.
- Hĺbka skrine 320mm

OZNAČENIE :

- OT3 - polyesterová skriňa
- 4 - informatívna šírka skrine
- w - informatívna výška skrine
- P - plochá strecha
- S - šikmá strecha
- B - izolátor; bez izolátora na zadnej stene
- F4 - izolátor; diera s priemerom 4 mm
- M10 - izolátor; závit s priemerom 10 mm
- G - izolátor; upevnenie na bok skrine
- 0 - farebný odtieň RAL 7035 sivý (možnosť farebnej alternatívy).

Verzie

Symbol	Kat. číslo	Šírka S [mm]	Výška W [mm]	Hĺbka G [mm]	Šírka PS [mm]	Výška PW [mm]	Hĺbka PG [mm]	Výška W1 [mm]	Hĺbka G1 [mm]
OT346PF4-0	105001219	397	617,0	320	358	550	254	648	325
OT346SF4-0	105001220	397	617,0	320	358	550	254	648	325
OT346PG-0	105000619	397	617,0	320	358	550	246	648	325
OT346SG-0	105000620	397	617,0	320	358	550	246	648	325
OT348PB-0	105001252	397	823,0	320	358	756	263	854	325
OT348SB-0	105001256	397	823,0	320	358	756	263	854	325
OT348PF4-0	105001053	397	823,0	320	358	756	246	854	325
OT348SF4-0	105001057	397	823,0	320	358	756	246	854	325
OT348PM10-0	105001054	397	823,0	320	358	756	246	854	325
OT348SM10-0	105001058	397	823,0	320	358	756	246	854	325
OT348PG-0	105001235	397	823,0	320	358	756	246	854	325

Symbol	Kat. číslo	Šírka S [mm]	Výška W [mm]	Hĺbka G [mm]	Šírka PS [mm]	Výška PW [mm]	Hĺbka PG [mm]	Výška W1 [mm]	Hĺbka G1 [mm]
OT348SG-0	105001236	397	823,0	320	358	756	246	854	325