OT3 FWP... Polyesterový základ vysoký s prepážkou pre OT3

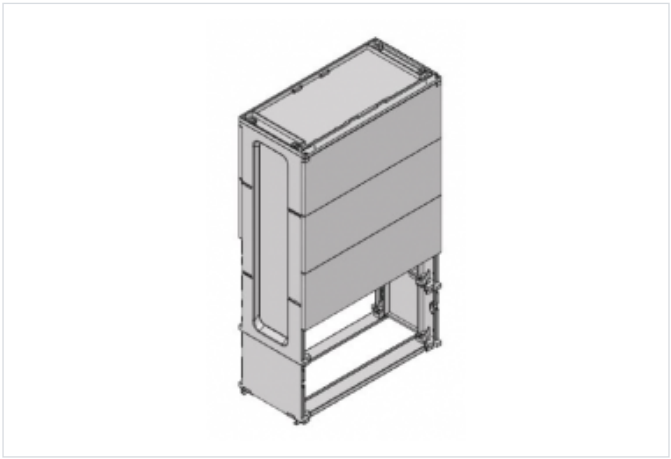

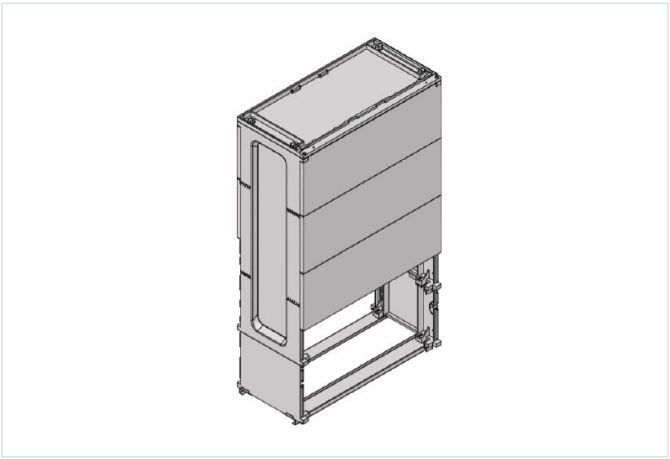

- Základ pre skriňu OT3 pozostávajúci z troch káblových priestorov a zemného dielu. Pri montáži skrine na základ je potrebné odmontovať jej dno. Skriňa sa potom nasunie na vrch základu. Zvyšné dno skrine sa namontuje na zadný akoby chýbajúci kryt káblového priestoru základu. Predné káblové kryty základu sa dajú otvárať pomocou skrutiek po otvorení namontovanej skrine. Na vrchu základu je umiestnená horizontálna prepážka.
- Materiál: Polyester tvrdený sklenením vláknom.
- Krytie: IP 44.
- Odolnosť voči UV žiareniu.
- Bezhalogénový.
- Hĺbka skrine 320mm

OZNAČENIE :

- OT3 FWP - základ pre skriňu typu OT3
- 2 - informatívna šírka základu, korešpondujúca so šírkou skrine
- 4 - informatívna šírka základu, korešpondujúca so šírkou skrine
- 5 - informatívna šírka základu, korešpondujúca so šírkou skrine
- 6 - informatívna šírka základu, korešpondujúca so šírkou skrine
- 8 - informatívna šírka základu, korešpondujúca so šírkou skrine
- 10 - informatívna šírka základu, korešpondujúca so šírkou skrine
- 0 - farebný odtieň RAL 7035 sivý.

Verzie

Symbol	Kat. číslo	B [mm]	A [mm]
OT3 FWP-2-0	105001403	211	265
OT3 FWP-4-0	105001274	343	397
OT3 FWP-5-0	105001275	475	529
OT3 FWP-6-0	105001276	608	662
OT3 FWP-8-0	105001277	740	794
OT3 FWP-10-0	105001278	1005	1059