OT3 FP... Polyesterový základ s prepážkou pre OT3

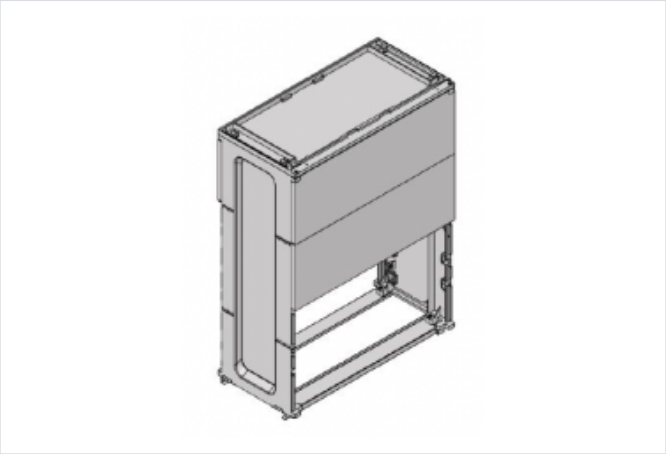

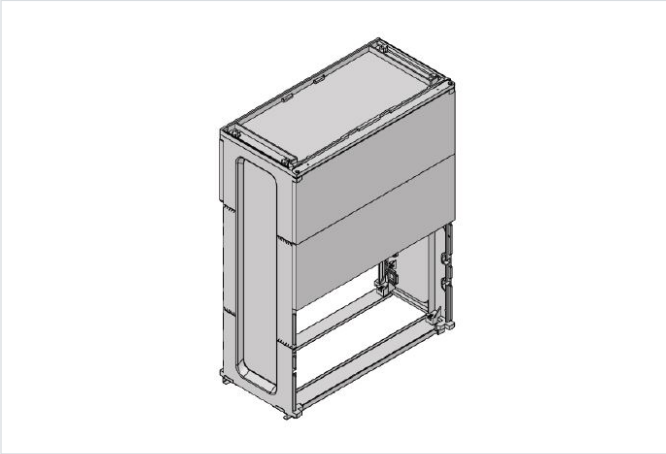

- Základ pre skriňu OT3 pozostávajúci z dvoch káblových priestorov a zemného dielu. Pri montáži skrine na základ je potrebné odmontovať jej dno. Skriňa sa potom nasunie na vrch základu. Zvyšné dno skrine sa namontuje na zadný akoby chýbajúci kryt káblového priestoru základu. Predné káblové kryty základu sa dajú otvárať pomocou skrutiek po otvorení namontovanej skrine. Na vrchu základu je umiestnená horizontálna prepážka.
- Materiál: Polyester tvrdený sklenením vláknom.
- Krytie: IP 44.
- Odolnosť voči UV žiareniu.
- Bezhalogénový.
- Hĺbka skrine 320mm

OZNAČENIE :

- OT3 FP - základ pre skriňu typu OT3
- 2 - informatívna šírka základu, korešpondujúca so šírkou skrine
- 4 - informatívna šírka základu, korešpondujúca so šírkou skrine
- 5 - informatívna šírka základu, korešpondujúca so šírkou skrine
- 6 - informatívna šírka základu, korešpondujúca so šírkou skrine
- 8 - informatívna šírka základu, korešpondujúca so šírkou skrine
- 10 - informatívna šírka základu, korešpondujúca so šírkou skrine
- 0 - farebný odtieň RAL 7035 sivý.

Verzie

Symbol	Kat. číslo	B [mm]	A [mm]
OT3 FP-2-0	105001401	211	265
OT3 FP-4-0	105001264	343	397
OT3 FP-5-0	105001265	475	529
OT3 FP-6-0	105001266	608	662
OT3 FP-8-0	105001267	740	794
OT3 FP-10-0	105001268	1005	1059