OT3 FNP... Polyesterová nadstavba s prepážkou

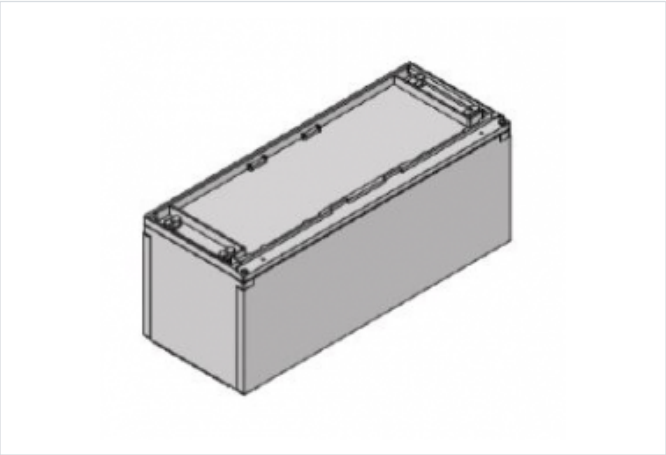

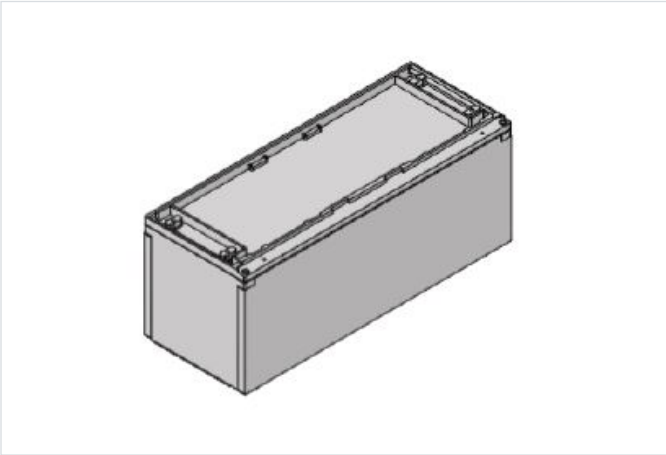

- Nadstavba káblového priestoru základu OT3 FP a OT3 FWP pre skriňu OT3. Predný káblový kryt sa dá otvárať pomocou skrutiek po otvorení namontovanej skrine. Na vrchu nadstavby je umiestnená horizontálna prepážka.
- Materiál: Polyester tvrdený sklenením vláknom.
- Krytie: IP 44.
- Odolnosť voči UV žiareniu.
- Bezhalogénový.
- Hĺbka skrine 320mm

OZNAČENIE :

- OT3 FNP - nadstavba základu OT3 FP pre skriňu typu OT3
- 2 - informatívna šírka nadstavby, korešpondujúca so šírkou základu a skrine
- 4 - informatívna šírka nadstavby, korešpondujúca so šírkou základu a skrine
- 5 - informatívna šírka nadstavby, korešpondujúca so šírkou základu a skrine
- 6 - informatívna šírka nadstavby, korešpondujúca so šírkou základu a skrine
- 8 - informatívna šírka nadstavby, korešpondujúca so šírkou základu a skrine
- 10 - informatívna šírka nadstavby, korešpondujúca so šírkou základu a skrine
- 0 - farebný odtieň RAL 7035 sivý.

Verzie

Symbol	Kat. číslo	Šírka S [mm]
OT3 FNP-2-0	105000234	265
OT3 FNP-4-0	105000235	397
OT3 FNP-5-0	105000236	529
OT3 FNP-6-0	105000237	662
OT3 FNP-8-0	105000238	794
OT3 FNP-10-0	105000304	1059