OT3 FKOP... Polyesterová nadstavba s dnom a prepážkou

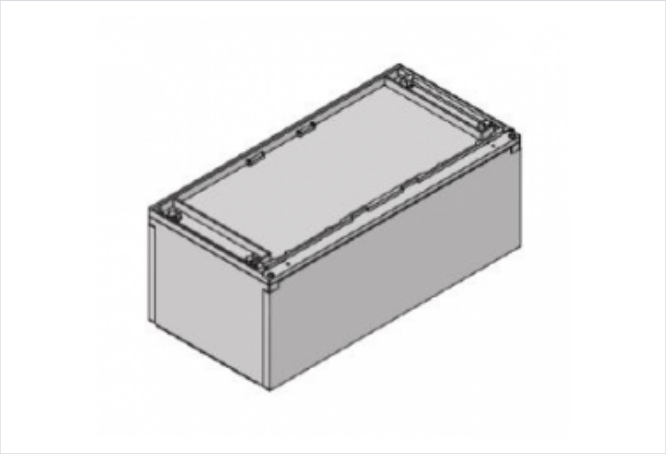

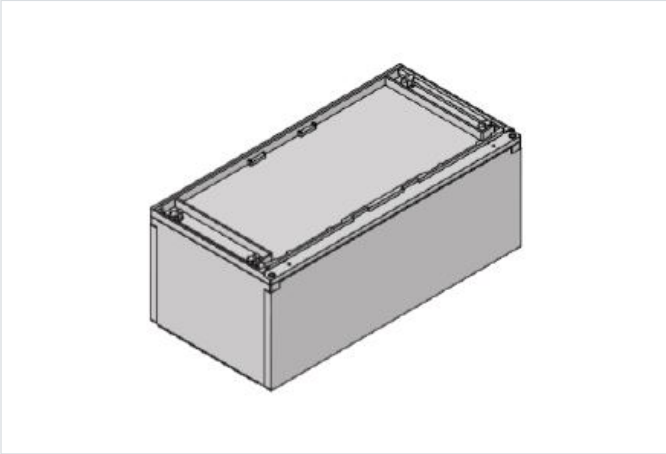

- Nadstavba káblového priestoru pre skriňu OT3. Predný káblový kryt nadstavby sa dá otvárať pomocou skrutiek. Obsahuje dno a je vhodná na namontovanie na betónovú podlahu, alebo dlažbu. Na vrchu nadstavby je prepážka.
- Materiál: Polyester tvrdený sklenením vláknom.
- Krytie: IP 44.
- Odolnosť voči UV žiareniu.
- Bezhalogénový.
- Hĺbka skrine 320mm

OZNAČENIE :

- OT3 FKOP - nadstavba pre skriňu typu OT3
- 2 - informatívna šírka nadstavby, korešpondujúca so šírkou skrine
- 4 - informatívna šírka nadstavby, korešpondujúca so šírkou skrine
- 5 - informatívna šírka nadstavby, korešpondujúca so šírkou skrine
- 6 - informatívna šírka nadstavby, korešpondujúca so šírkou skrine
- 8 - informatívna šírka nadstavby, korešpondujúca so šírkou skrine
- 10 - informatívna šírka nadstavby, korešpondujúca so šírkou skrine
- 0 - farebný odtieň RAL 7035 sivý.

Verzie

Symbol	Kat. číslo	B [mm]	A [mm]
OT3 FKOP-2-0	105001407	211	265
OT3 FKOP-4-0	105001294	343	397
OT3 FKOP-5-0	105001295	475	529
OT3 FKOP-6-0	105001296	608	662
OT3 FKOP-8-0	105001297	740	794
OT3 FKOP-10-0	105001298	1005	1059