OT2w... Polyesterová skriňa široká 26cm

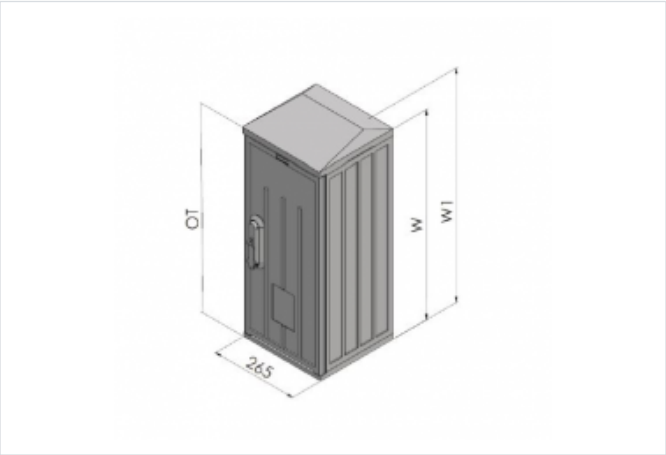

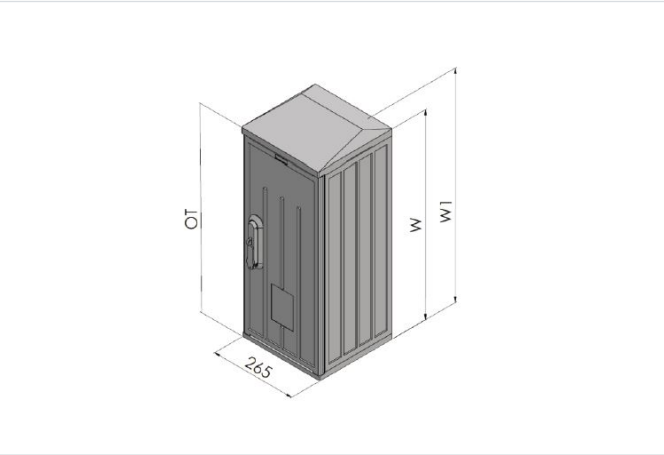

- Prázdna polyesterová skriňa bez zámku. V súvisiacich produktoch je štandardne navolený trojbodový zámok HS02 s tiahlami ktorý je potrebné uviesť v objednávke , okrem toho si môžete zvoliť vložku štvorcovú dieru a kľúč. Ďalšiu výbavu skrine, prípadne iný typ vložiek si môžete vybrať v príslušenstve. Vnútri skrine na jej zadnej stene a bokoch sú izolátory slúžiace na upevnenie zariadenia skrine.
- Materiál: Polyester tvrdený sklenením vláknom.
- Krytie: IP 44.
- Izolátor: typ B, F4, M10, G
- Farebný odtieň: RAL 7035 sivý.
- Test nárazuvzdornosti: IK 10.
- Odolnosť voči UV žiareniu.
- Bezhalogénový.
- Hĺbka skrine 250mm

OZNAČENIE :

- OT - polyesterová skriňa
- 2 - informatívna šírka skrine
- w - informatívna výška skrine
- P - plochá strecha
- S - šikmá strecha
- B - izolátor; bez izolátora na zadnej stene
- F4 - izolátor; diera s priemerom 4 mm
- M10 - izolátor; závit s priemerom 10 mm
- G - izolátor; upevnenie na bok skrine
- 0 - farebný odtieň RAL 7035 sivý (možnosť farebnej alternatívy).

Verzie

Symbol	Kat. číslo	Šírka S [mm]	Výška W [mm]	Hĺbka G [mm]	Šírka PS [mm]	Výška PW [mm]	Hĺbka PG [mm]	Výška W1 [mm]	Hĺbka G1 [mm]
OT24PF4-0	105000001	265	411,0	250	227	344	184	436	255
OT24SF4-0	105000007	265	411,0	250	227	344	184	436	255
OT25PF4-0	105000002	265	514,0	250	227	447	184	539	255
OT25SF4-0	105000008	265	514,0	250	227	447	184	539	255
OT26PF4-0	105000003	265	617,0	250	227	550	184	642	255
OT26SF4-0	105000009	265	617,0	250	227	550	184	642	255
OT28PB-0	105000013	265	823,0	250	227	756	193	848	255
OT28SB-0	105000021	265	823,0	250	227	756	193	848	255
OT28PF4-0	105000014	265	823,0	250	227	756	176	848	255
OT28SF4-0	105000022	265	823,0	250	227	756	176	848	255
OT28PM10-0	105000015	265	823,0	250	227	756	176	848	255

Symbol	Kat. číslo	Šírka S [mm]	Výška W [mm]	Hĺbka G [mm]	Šírka PS [mm]	Výška PW [mm]	Hĺbka PG [mm]	Výška W1 [mm]	Hĺbka G1 [mm]
OT28SM10-0	105000023	265	823,0	250	227	756	176	848	255
OT28PG-0	105000016	265	823,0	250	227	756	176	848	255
OT28SG-0	105000024	265	823,0	250	227	756	176	848	255