OT FWP... Polyesterový základ vysoký s prepážkou pre OT

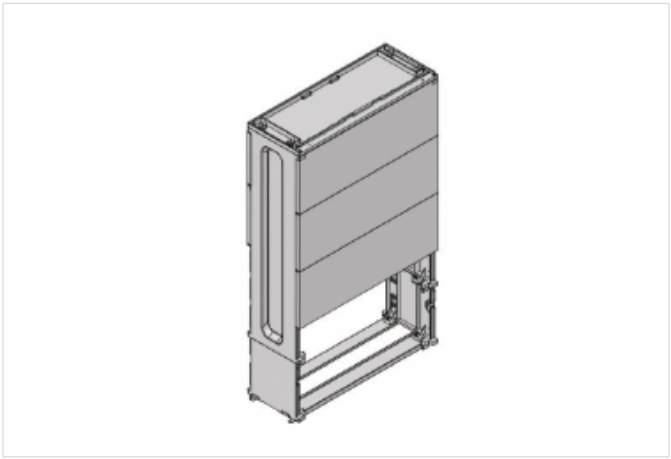

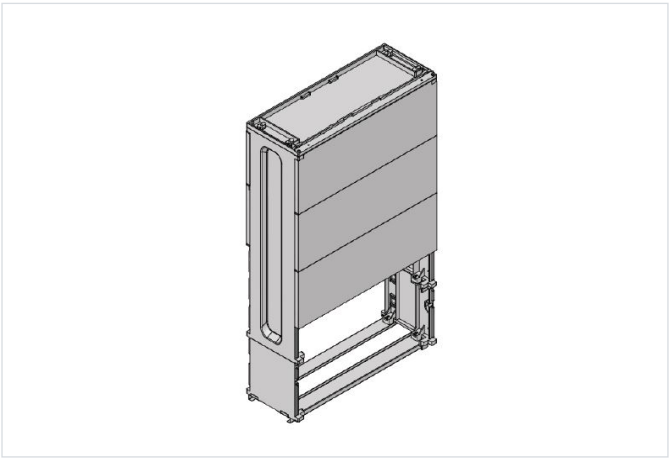

- Základ pre skriňu OT pozostávajúci z troch káblových priestorov a zemného dielu. Pri montáži skrine na základ je potrebné odmontovať jej dno. Skriňa sa potom nasunie na vrch základu. Zvyšné dno skrine sa namontuje na zadný akoby chýbajúci kryt káblového priestoru základu. Predné káblové kryty základu sa dajú otvárať pomocou skrutiek po otvorení namontovanej skrine. Na vrchu základu je umiestnená horizontálna prepážka.
- Materiál: Polyester tvrdený sklenením vláknom.
- Krytie: IP 44.
- Odolnosť voči UV žiareniu.
- Bezhalogénový.
- Hĺbka skrine 250mm

OZNAČENIE :

- OT FWP - základ pre skriňu typu OT
- 2 - informatívna šírka základu, korešpondujúca so šírkou skrine
- 4 - informatívna šírka základu, korešpondujúca so šírkou skrine
- 5 - informatívna šírka základu, korešpondujúca so šírkou skrine
- 6 - informatívna šírka základu, korešpondujúca so šírkou skrine
- 8 - informatívna šírka základu, korešpondujúca so šírkou skrine
- 10 - informatívna šírka základu, korešpondujúca so šírkou skrine
- 0 - farebný odtieň RAL 7035 sivý.

Verzie

Symbol	Kat. číslo	B [mm]	A [mm]
OT FWP-2-0	105000224	211	265
OT FWP-4-0	105000225	343	397
OT FWP-5-0	105000226	475	529
OT FWP-6-0	105000227	608	662
OT FWP-8-0	105000228	740	794
OT FWP-10-0	105000302	1005	1059