OT FNP... Polyesterová nadstavba s prepážkou

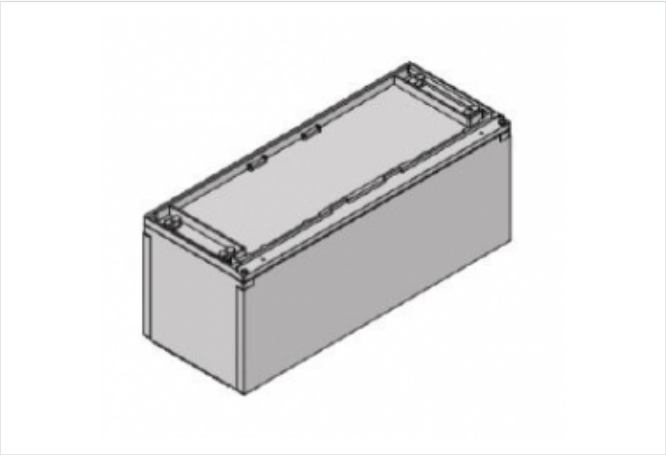

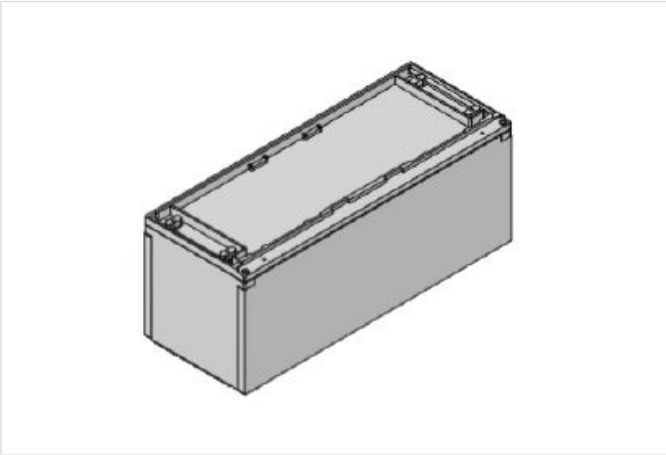

- Nadstavba káblového priestoru základu OT FP a OT FWP pre skriňu OT. Predný káblový kryt sa dá otvárať pomocou skrutiek po otvorení namontovanej skrine. Na vrchu nadstavby je umiestnená horizontálna prepážka.
- Materiál: Polyester tvrdený sklenením vláknom.
- Krytie: IP 44.
- Odolnosť voči UV žiareniu.
- Bezhalogénový.
- Hĺbka skrine 250mm

OZNAČENIE :

- OT FNP - nadstavba základu OT FP pre skriňu typu OT
- 2 - informatívna šírka nadstavby, korešpondujúca so šírkou základu a skrine
- 4 - informatívna šírka nadstavby, korešpondujúca so šírkou základu a skrine
- 5 - informatívna šírka nadstavby, korešpondujúca so šírkou základu a skrine
- 6 - informatívna šírka nadstavby, korešpondujúca so šírkou základu a skrine
- 8 - informatívna šírka nadstavby, korešpondujúca so šírkou základu a skrine
- 10 - informatívna šírka nadstavby, korešpondujúca so šírkou základu a skrine
- 0 - farebný odtieň RAL 7035 sivý.

Verzie

Symbol	Kat. číslo	Šírka S [mm]
OT FNP-2-0	105000234	265
OT FNP-4-0	105000235	397
OT FNP-5-0	105000236	529
OT FNP-6-0	105000237	662
OT FNP-8-0	105000238	794
OT FNP-10-0	105000304	1059