OT FN... Polyesterová nadstavba odnímateľný kryt

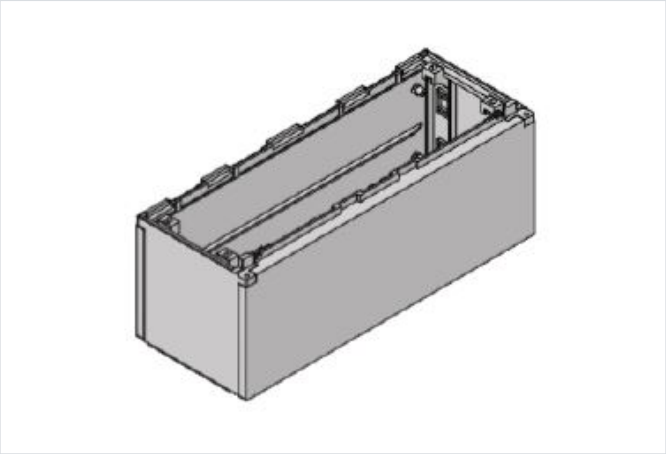

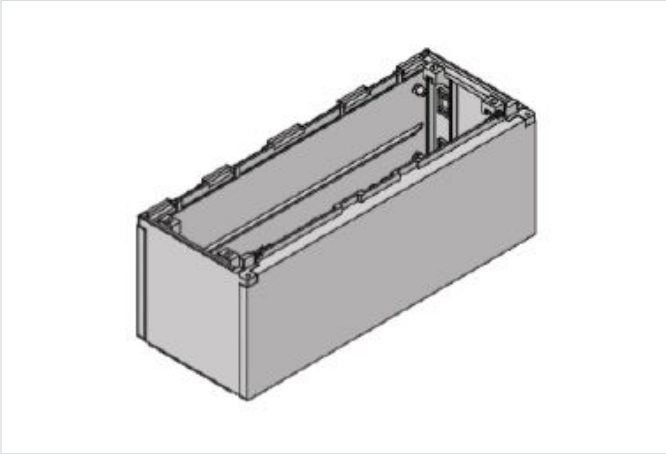

- Nadstavba káblového priestoru základu OT F a OT FW pre skriňu OT. Predný káblový kryt nadstavby sa dá otvárať pomocou západiek.
- Materiál: Polyester tvrdený sklenením vláknom.
- Krytie: IP 44.
- Odolnosť voči UV žiareniu.
- Bezhalogénový.
- Hĺbka skrine 250mm

OZNAČENIE :

- OT FN - nadstavba základu OT F a OT FW pre skriňu typu OT
- 2 - informatívna šírka nadstavby, korešpondujúca so šírkou základu a skrine
- 4 - informatívna šírka nadstavby, korešpondujúca so šírkou základu a skrine
- 5 - informatívna šírka nadstavby, korešpondujúca so šírkou základu a skrine
- 6 - informatívna šírka nadstavby, korešpondujúca so šírkou základu a skrine
- 8 - informatívna šírka nadstavby, korešpondujúca so šírkou základu a skrine
- 10 - informatívna šírka nadstavby, korešpondujúca so šírkou základu a skrine
- 0 - farebný odtieň RAL 7035 sivý.

Verzie

Symbol	Kat. číslo	Šírka S [mm]
OT FN-2-0	105000229	265
OT FN-4-0	105000230	397
OT FN-5-0	105000231	529
OT FN-6-0	105000232	662
OT FN-8-0	105000233	794
OT FN-10-0	105000303	1059