# OT FKOP... Polyesterová nadstavba s dnom a prepážkou

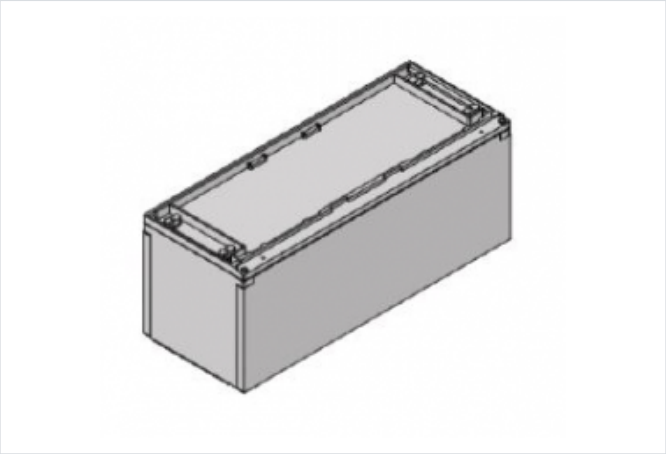

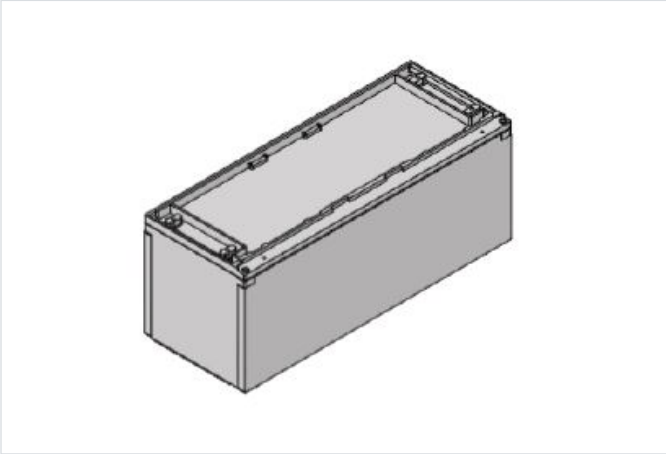

- Nadstavba káblového priestoru pre skriňu OT. Predný káblový kryt nadstavby sa dá otvárať pomocou skrutiek. Obsahuje dno a je vhodná na namontovanie na betónovú podlahu, alebo dlažbu. Na vrchu nadstavby je prepážka.
- Materiál: Polyester tvrdený sklenením vláknom.
- Krytie: IP 44.
- Odolnosť voči UV žiareniu.
- Bezhalogénový.
- Hĺbka skrine 250mm

OZNAČENIE :

- OT FKOP - nadstavba pre skriňu typu OT
- 2 - informatívna šírka nadstavby, korešpondujúca so šírkou skrine
- 4 - informatívna šírka nadstavby, korešpondujúca so šírkou skrine
- 5 - informatívna šírka nadstavby, korešpondujúca so šírkou skrine
- 6 - informatívna šírka nadstavby, korešpondujúca so šírkou skrine
- 8 - informatívna šírka nadstavby, korešpondujúca so šírkou skrine
- 10 - informatívna šírka nadstavby, korešpondujúca so šírkou skrine
- 0 - farebný odtieň RAL 7035 sivý.

## Verzie

| Symbol | Kat. číslo | B [mm] | A [mm] |
|---|---|---|---|
| **OT FKOP-2-0** | 105000311 | 211 | 265 |
| **OT FKOP-4-0** | 105000312 | 343 | 397 |
| **OT FKOP-5-0** | 105000313 | 475 | 529 |
| **OT FKOP-6-0** | 105000314 | 608 | 662 |
| **OT FKOP-8-0** | 105000315 | 740 | 794 |
| **OT FKOP-10-0** | 105000316 | 1005 | 1059 |