OT FKO... Polyesterová nadstavba s dnom

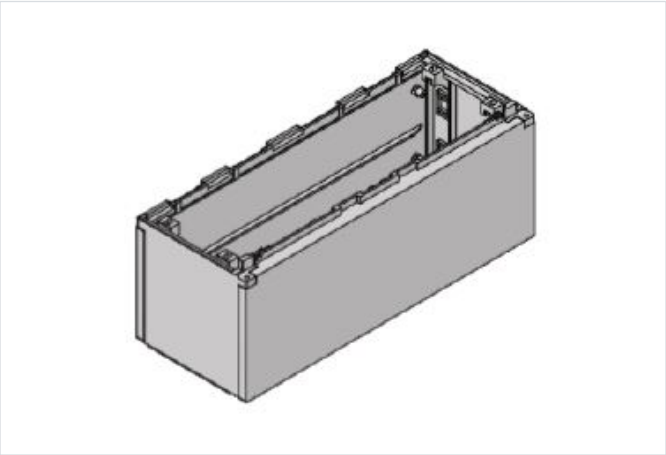

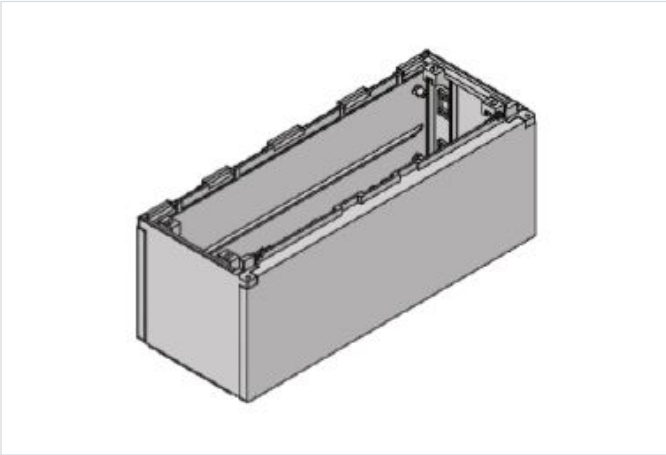

- Nadstavba káblového priestoru pre skriňu OT. Predný káblový kryt nadstavby sa dá otvárať pomocou západiek. Obsahuje dno a je vhodná na namontovanie na betónovú podlahu, alebo dlažbu.
- Materiál: Polyester tvrdený sklenením vláknom.
- Krytie: IP 44.
- Odolnosť voči UV žiareniu.
- Bezhalogénový.
- Hĺbka skrine 250mm

OZNAČENIE :

- OT FKO - nadstavba pre skriňu typu OT
- 2 - informatívna šírka nadstavby, korešpondujúca so šírkou skrine
- 4 - informatívna šírka nadstavby, korešpondujúca so šírkou skrine
- 5 - informatívna šírka nadstavby, korešpondujúca so šírkou skrine
- 6 - informatívna šírka nadstavby, korešpondujúca so šírkou skrine
- 8 - informatívna šírka nadstavby, korešpondujúca so šírkou skrine
- 10 - informatívna šírka nadstavby, korešpondujúca so šírkou skrine
- 0 - farebný odtieň RAL 7035 sivý.

Verzie

Symbol	Kat. číslo	B [mm]	A [mm]	C [mm]
OT FKO-2-0	105000305	211	265	189
OT FKO-4-0	105000306	343	397	321
OT FKO-5-0	105000307	475	529	453
OT FKO-6-0	105000308	608	662	586
OT FKO-8-0	105000309	740	794	718
OT FKO-10-0	105000310	1005	1059	983