OT F... Polyesterový základ odnímateľný kryt pre OT

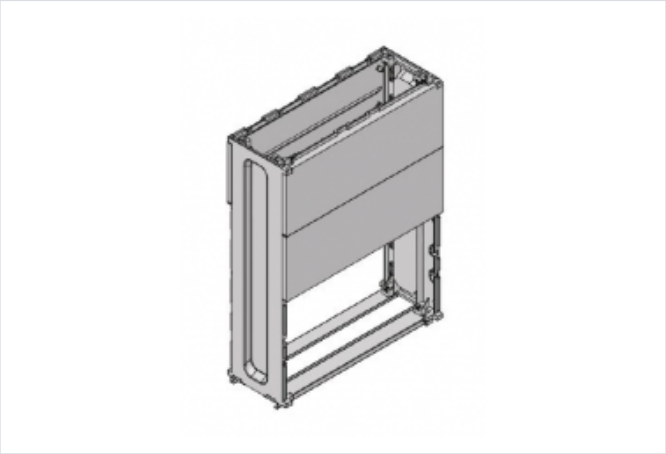

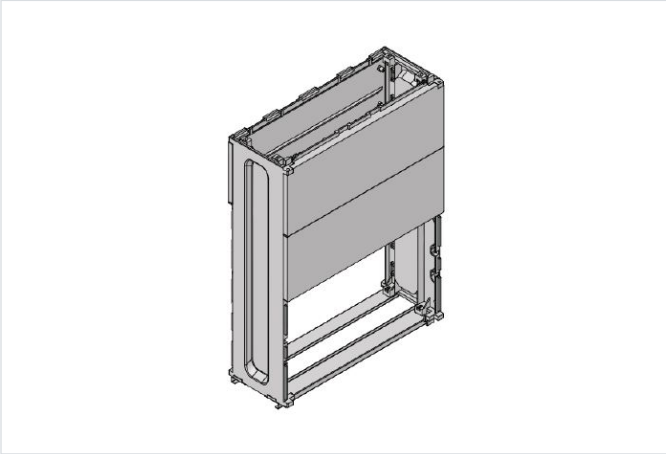

- Základ pre skriňu OT pozostávajúci z dvoch káblových priestorov a zemného dielu. Pri montáži skrine na základ je potrebné odmontovať jej dno. Skriňa sa potom nasunie na vrch základu. Zvyšné dno skrine sa namontuje na zadný akoby chýbajúci kryt káblového priestoru základu. Predné káblové kryty základu sa dajú otvárať pomocou západiek po otvorení namontovanej skrine.
- Materiál: Polyester tvrdený sklenením vláknom.
- Krytie: IP 44.
- Odolnosť voči UV žiareniu.
- Bezhalogénový.
- Hĺbka skrine 250mm

OZNAČENIE :

- OT F - základ pre skriňu typu OT
- 2 - informatívna šírka základu, korešpondujúca so šírkou skrine
- 4 - informatívna šírka základu, korešpondujúca so šírkou skrine
- 5 - informatívna šírka základu, korešpondujúca so šírkou skrine
- 6 - informatívna šírka základu, korešpondujúca so šírkou skrine
- 8 - informatívna šírka základu, korešpondujúca so šírkou skrine
- 10 - informatívna šírka základu, korešpondujúca so šírkou skrine
- 0 - farebný odtieň RAL 7035 sivý.

Verzie

Symbol	Kat. číslo	B [mm]	A [mm]	C [mm]
OT F-2-0	105000209	211	265	189
OT F-4-0	105000210	343	397	321
OT F-5-0	105000211	475	529	453
OT F-6-0	105000212	608	662	586
OT F-8-0	105000213	740	794	718
OT F-10-0	105000299	1005	1059	983