OR... Revízne okienko

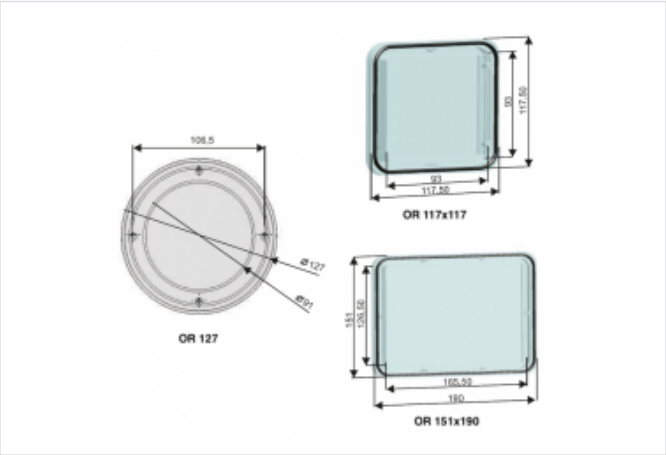

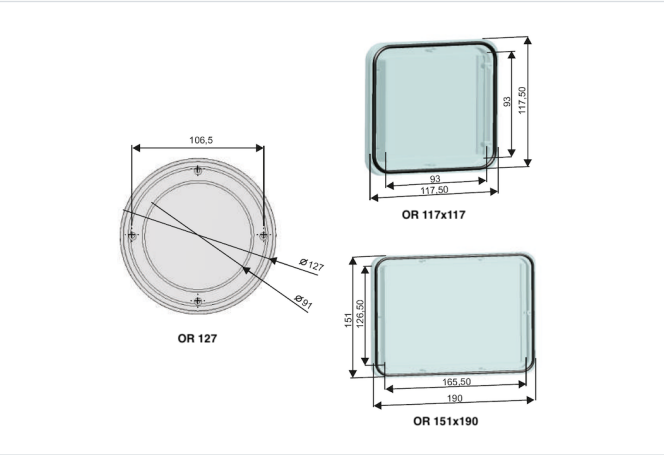

- Príslušenstvo pre skrine typu: OT, OT3, OTD, OTW a DRT
- Použitie: Možnosť kontroly funkcie zariadení namontovaných v skrini, bez potreby otvárania dverí alebo bez potreby odplombovať skriňu.
- Materiál: Plast.

OZNAČENIE :

- OR - revízne okienko 127 - priemer v mm.

Verzie

Symbol	Kat. číslo
OR 117x117	0201000039
OR 151x190	0201000040
OR 127	0101600002