NW... Lisovacia matica

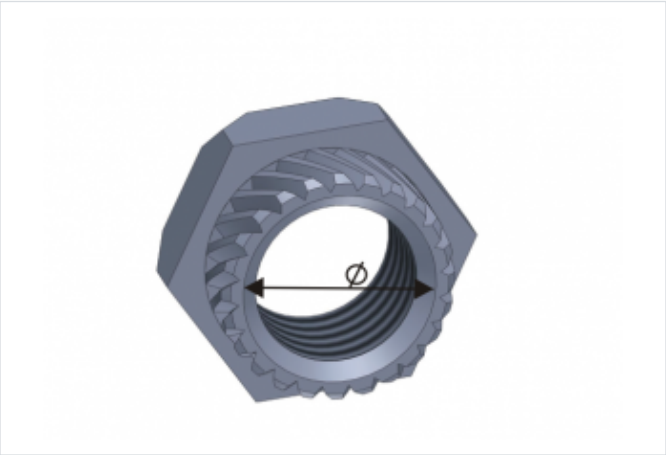

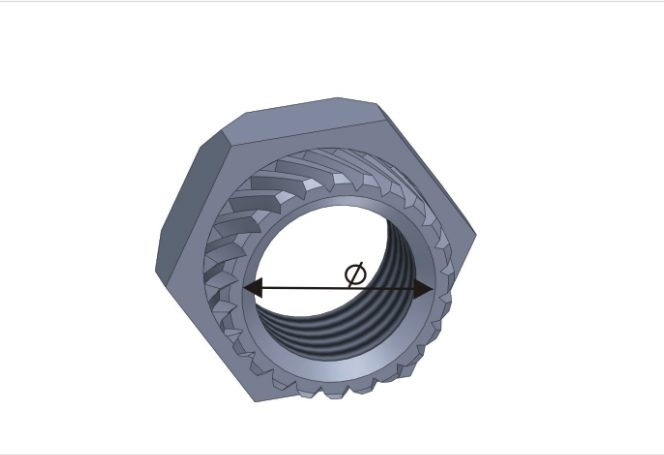

- Slúži na idividuálnu montáž lisovacích matíc do medených líšt typu SM, SMG, SZ a SZB.
- Po nalisovaní do medenej lišty, slúži na upevnenie prístrojov na lištu v skrini.
- Materiál: Oceľ pozinkovaná.

OZNAČENIE :

- NW - lisovacia matica
- M8 - závit.

Verzie

Symbol	Kat. číslo
NW-M8	101000009
NW-M10	101000010
NW-M12	101000011