MOF Upevnenie krytu základu

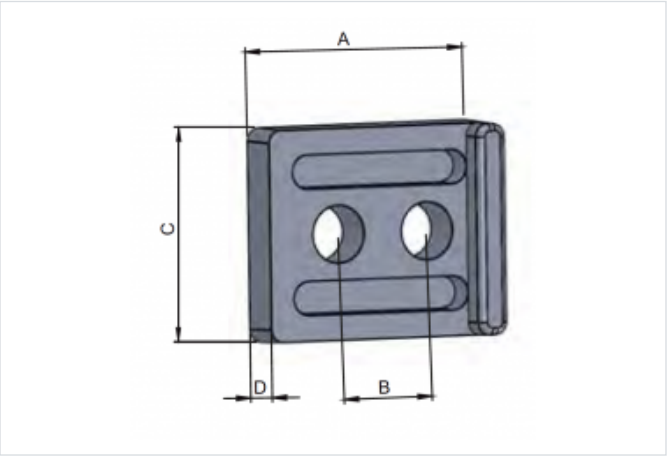

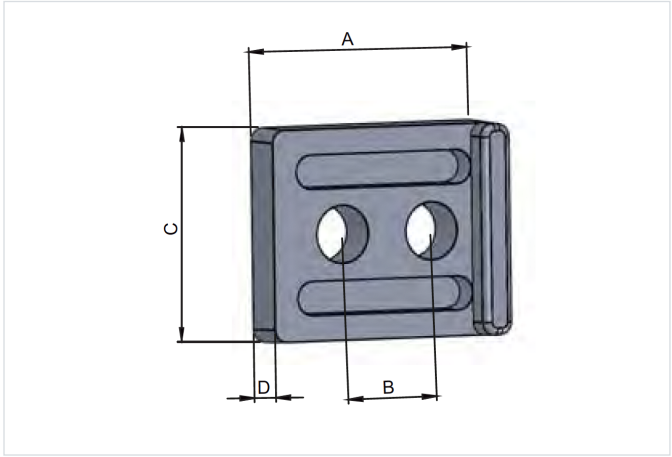

- Použitie pre skrine typu OT, OT3, OTD, OTW a DRT.

POUŽITIE

- Držiak na upevnenie krytu základu.

Verzie

Symbol	Kat. číslo	B [mm]	A [mm]	C [mm]	D [mm]
MOF	0103000390	12	30	25	5