Rozvádzačové skrine › Polyesterové skrine › Polyesterové skrine OT (hĺbka 250mm)

KMBW Z-držiak bočný úzky

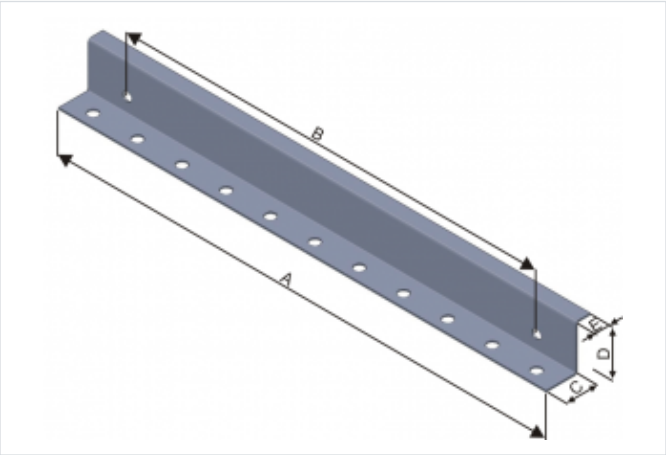

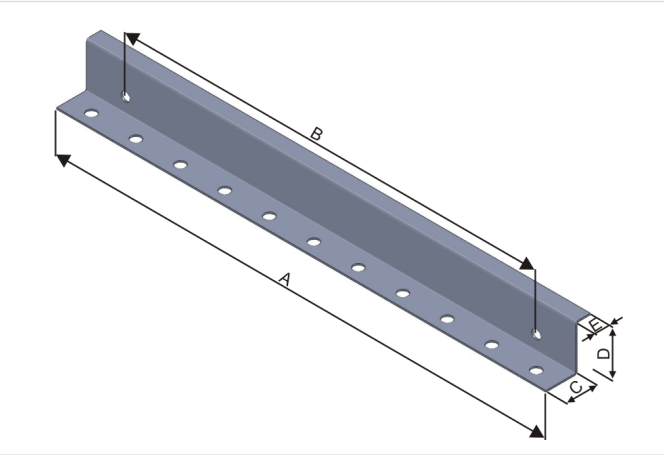

- Príslušenstvo pre skrine typu: OT a OT3
- Materiál: Oceľový pozinkovaný plech.

OZNAČENIE :

- KMBS - Z-držiak bočný široký 40 - informatívna výška skrine (cca 40cm) 50 - informatívna výška skrine (cca 50 cm) 60 - informatívna výška skrine (cca 60cm) 80 - informatívna výška skrine (cca 80cm)

Verzie

Symbol	Kat. číslo	Rozmer A [mm]	Rozmer B [mm]	Rozmer C [mm]	Rozmer D [mm]	Rozmer E [mm]
KMBW40	103000013	330	277	20	31	10,0
KMBW50	103000014	430	377	20	31	10,0
KMBW60	103000015	540	462	20	31	10,0
KMBW80	103000016	740	690	20	31	10,0