Rozvádzačové skrine › Polyesterové skrine › Polyesterové skrine OT (hĺbka 250mm)

KMBS Z-držiak bočný široký

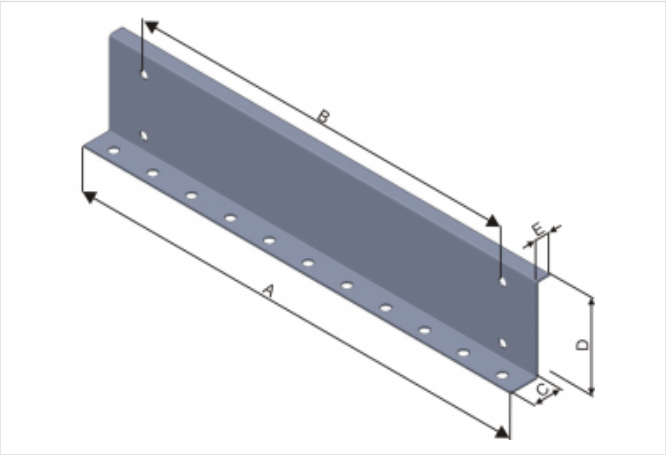

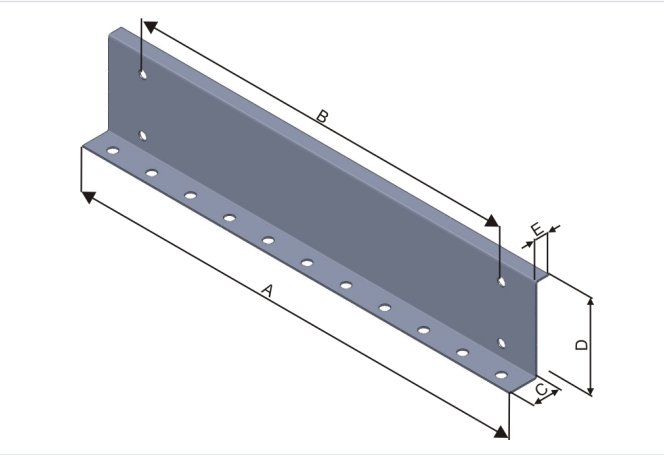

- Príslušenstvo pre skrine typu: OT a OT3
- Materiál: Oceľový pozinkovaný plech.

OZNAČENIE :

- KMBS - Z-držiak bočný široký 40 - informatívna výška skrine (cca 40cm) 50 - informatívna výška skrine (cca 50 cm) 60 - informatívna výška skrine (cca 60cm) 80 - informatívna výška skrine (cca 80cm)

Verzie

Symbol	Kat. číslo	Rozmer A [mm]	Rozmer B [mm]	Rozmer C [mm]	Rozmer D [mm]	Rozmer E [mm]
KMBS40	103000017	330	277	20	61	10,0
KMBS50	103000018	430	377	20	61	10,0
KMBS60	103000019	540	462	20	61	10,0
KMBS80	103000020	740	690	20	61	10,0