KM Uholník

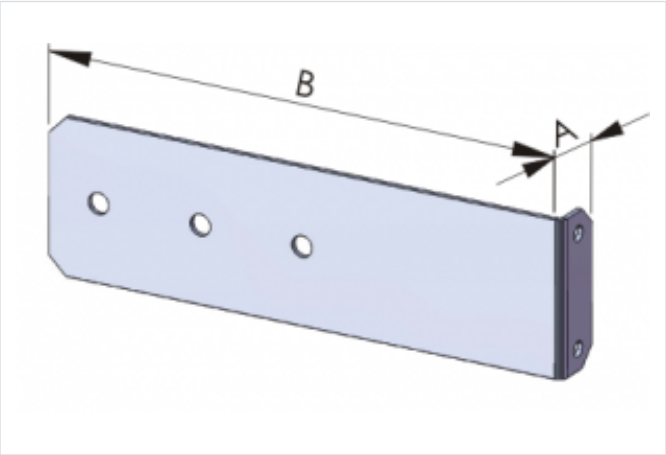

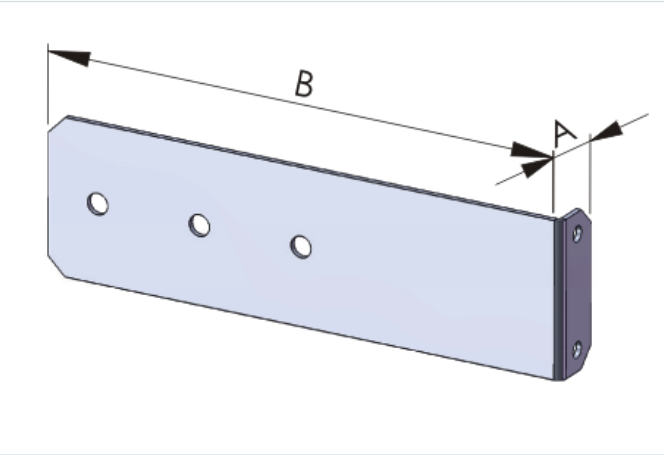

- Príslušenstvo pre skrine OTW a DRT.
- Použitie: Upevnenie rámu revíznych dverí DRT do výklenku stavebného objektu.

Materiál :

- Pozinkovaný plech

Verzie

Symbol	Kat. číslo	Rozmer A [mm]	Rozmer B [mm]
KM	103000283	15	150