Rozvádzačové skrine › Polyesterové skrine › Príslušenstvo pre polyesterové skrine

KL Uholník

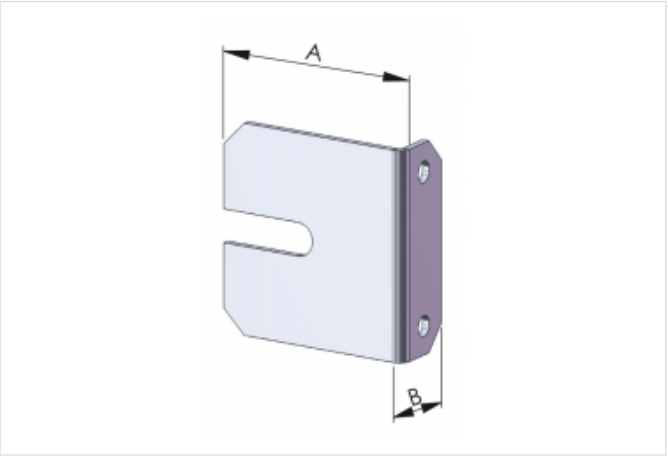

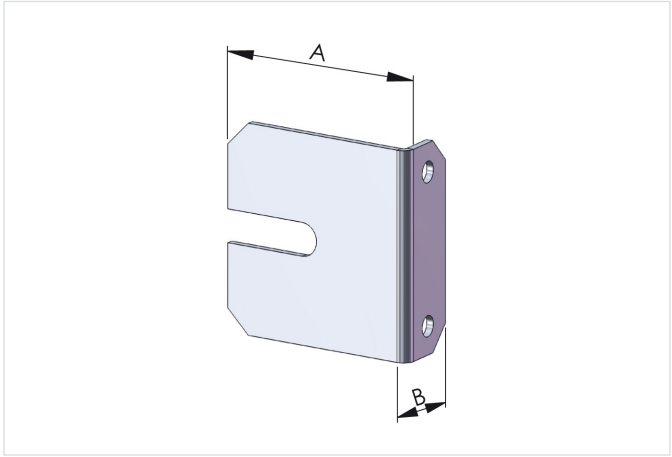

- Príslušenstvo pre skrine typu: OTW a DRT
- Slúži na upevnenie rámu dverí skrine OTW k telesu skrine.

Materiál :

- Pozinkovaný plech

Verzie

Symbol	Kat. číslo	Rozmer A [mm]	Rozmer B [mm]
KL	103000282	43.5	15