Rozvádzačové skrine › Polyesterové skrine › Polyesterové skrine OT (hĺbka 250mm)

KKOS Uholník káblových objímok

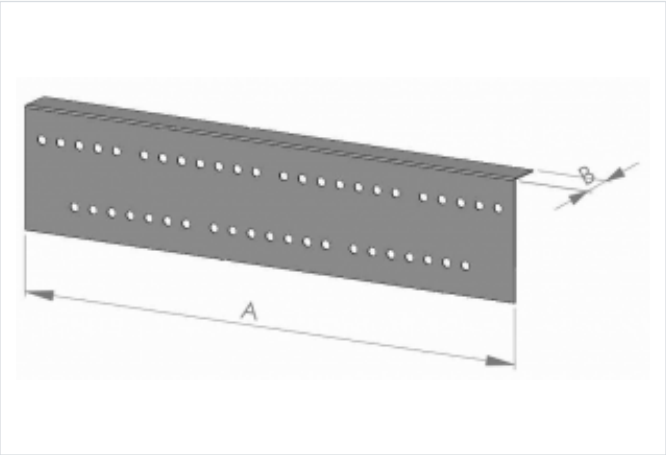

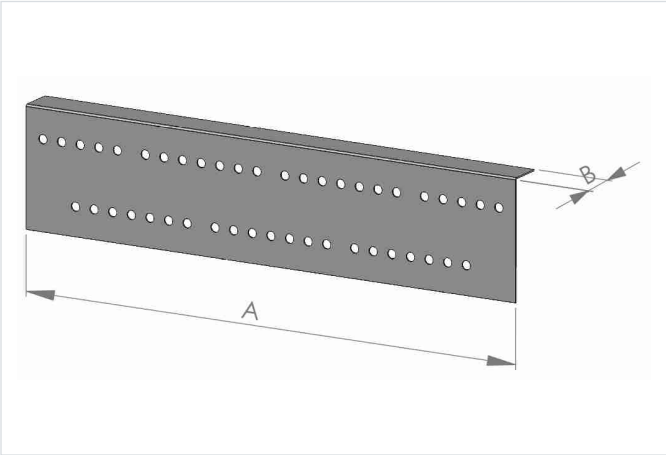

- Príslušenstvo pre skrine typu: OT a OT3
- Materiál: Oceľový pozinkovaný plech.

OZNAČENIE :

- KKOS - Uholník káblového priestoru základu 26 - Informatívna šírka skrine (cca 26cm) 40 - Informatívna šírka skrine (cca 40cm) 53 - Informatívna šírka skrine (cca 50cm) 66 - Informatívna šírka skrine (cca 60cm) 80 - Informatívna šírka skrine (cca 80cm) 106 - Informatívna šírka skrine (cca 100cm).

Verzie

Symbol	Kat. číslo	Rozmer A [mm]	Rozmer B [mm]
KKOS26	1030000476	203	35
KKOS40	1030000477	337	35
KKOS53	1030000478	472	35
KKOS66	1030000479	602	35
KKOS80	1030000480	735	35
KKOS106	1030000481	998	35