KK ... Uholník káblových objímok

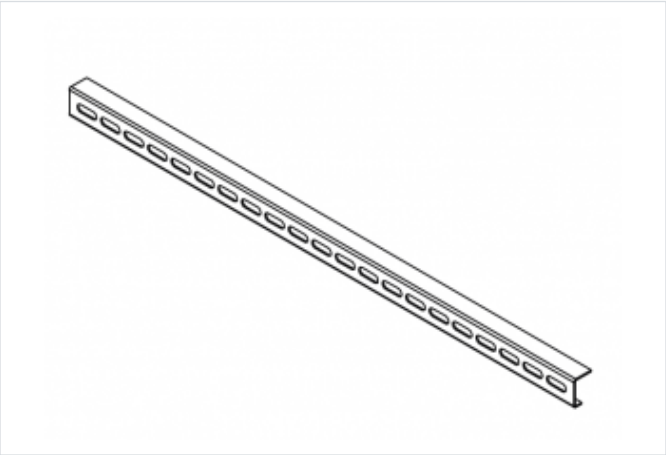

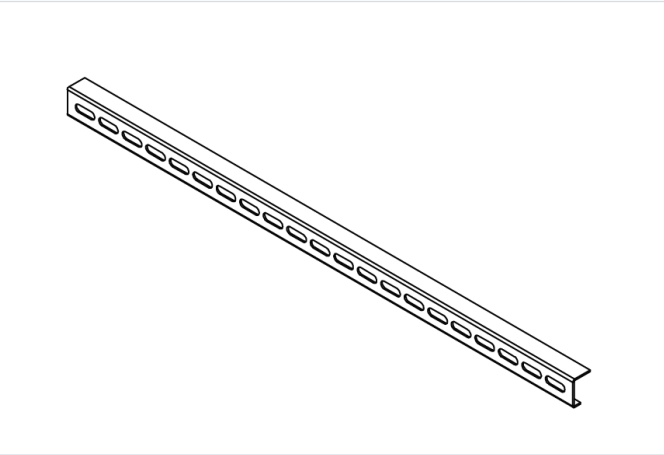

- Príslušenstvo pre skrine typu OTD

Použitie

- Uholník slúžiaci na upevnenie káblových objímok pre upevňovanie káblov v základoch skríň.
- Materiál
- Pozinkovaný plech.

Verzie

Symbol	Kat. číslo	Rozmer A [mm]
KK 46	0103000588	450
KK 59	0103000589	585
KK 79	0103000590	784
KK 112	0103000591	1110