Rozvádzačové skrine › Polyesterové skrine › Polyesterové skrine OT3 (hĺbka 320mm)

KD Schránka na dokumenty

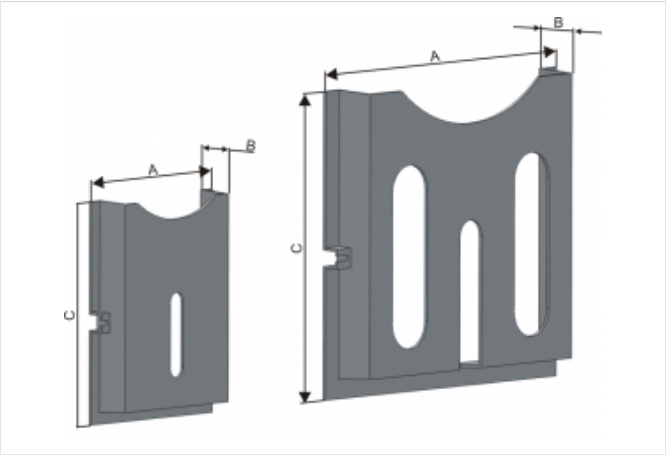

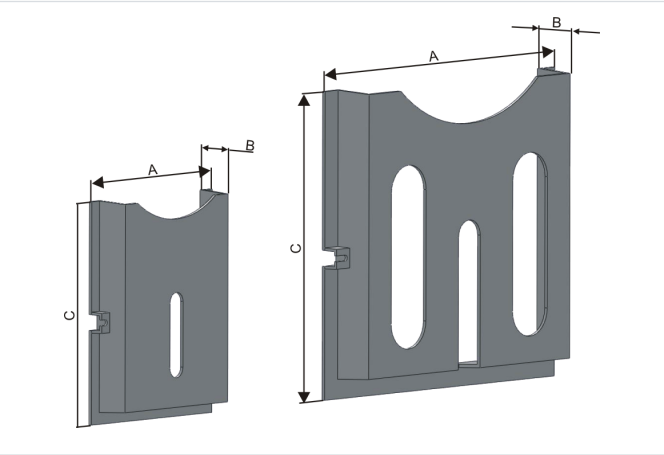

- Slúži na založenie dokumentov v rozvádzačovej skrini.
- Obyčajne sa inštaluje na vnútornú stenu dverí skrine.
- Materiál: Plast.

OZNAČENIE :

- KD - schránka na dokumenty A6 - formát dokumentu A4 - formát dokumentu.

Verzie

Symbol	Kat. číslo	Rozmer A [mm]	Rozmer B [mm]	Rozmer C [mm]
KDA6	0304000018	139	27	170
KDA4	0304000019	256	32	235