IRD Mobilný izolátor

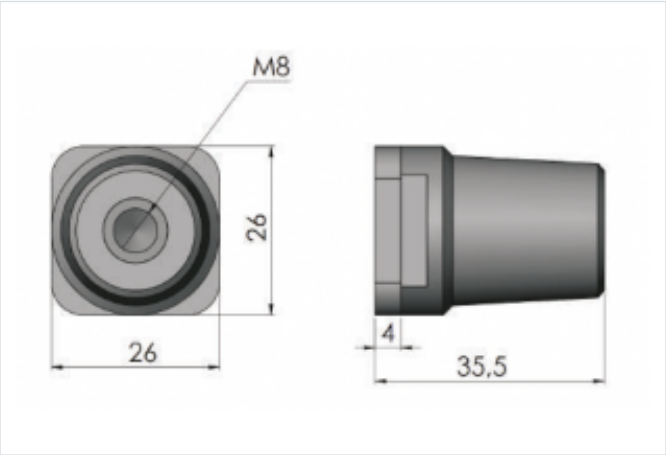

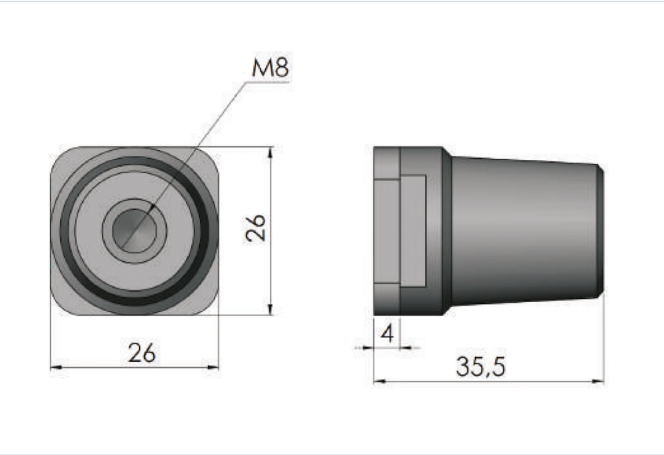

- Príslušenstvo pre skrine typu OTD (DIN).
- Slúži na podopretie medených líšt typu SZ a SZB
- Materiál
- Plast

Verzie

Symbol	Kat. číslo
IRD	0101000592