Rozvádzačové skrine › Polyesterové skrine › Polyesterové skrine OT (hĺbka 250mm)

DR Revízne dvierka

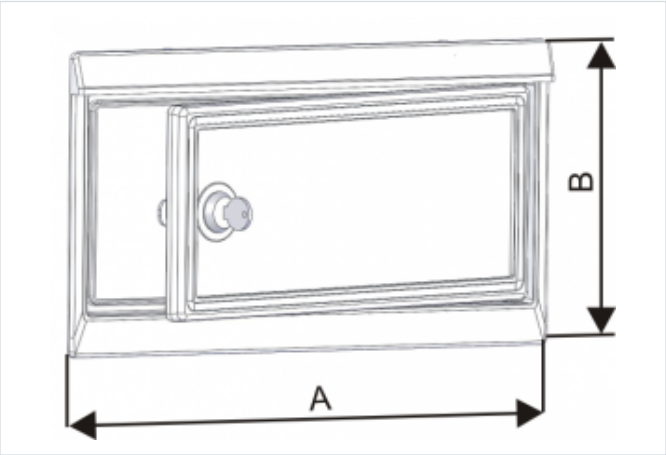

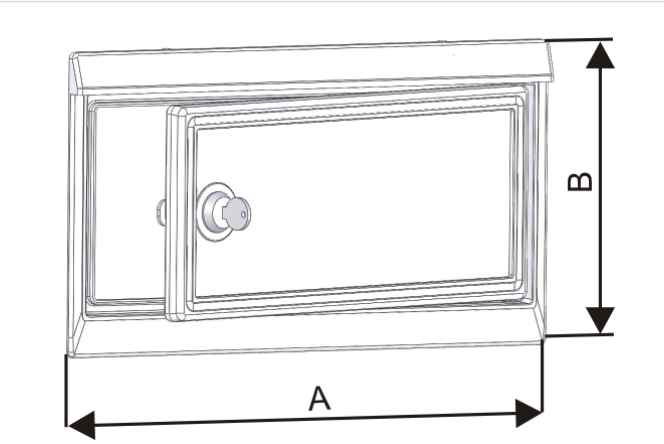

- Príslušenstvo pre skrine: OT, OT3, OTD, OTW a DRT
- Slúžia na umožnenie dodatočného vstupu do kompletu rozvádzačovej skrine.
- Obyčajne sa montujú do káblovej nadstavby, alebo základu skrine.
- Dodávané s protichodnými upevňovacími krúžkami KZ.
- Materiál: Plast.

OZNAČENIE :

- DR - revizijné dvierka
- 16x9 - informatívna šírka a výška dvierok v cm.

Verzie

Symbol	Kat. číslo	Rozmer A [mm]	Rozmer B [mm]
DR16x9	101000001	160	90
DRn16x9	0101000025	160	90
DRz22x15	101000002	225	150
DRz26x15	101000003	260	150
Zámok plastový YALE	0201000001		
Bezpečnostný krúžok KZ	0208000001		