BW Montážny plech úzky

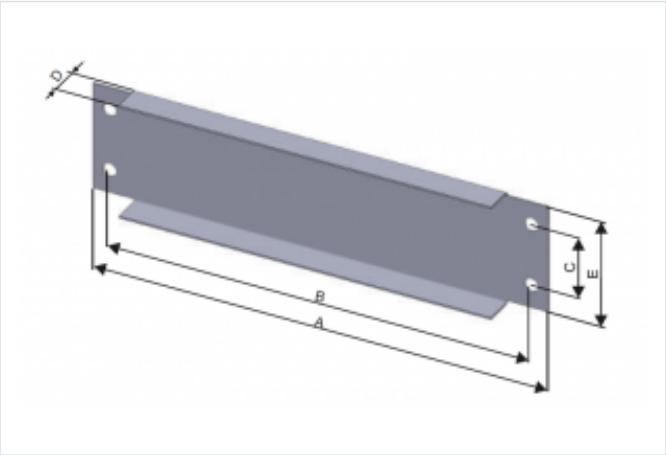

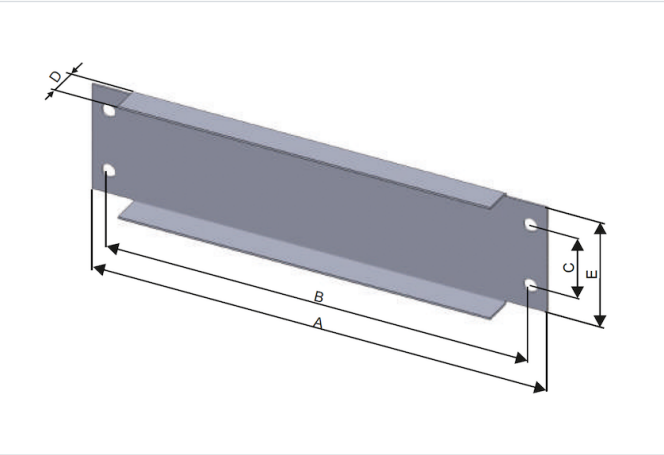

- Príslušenstvo pre skrene typu: OTW a DRT.

Materiál:

- Oceľový pozinkovaný plech.

OZNAČENIE :

- BW - montážny plech úzky
- 26 - informatívna šírka skrine (cca 26cm)
- 40 - informatívna šírka skrine (cca 40cm)
- 53 - informatívna šírka skrine (cca 50cm)
- 66 - informatívna šírka skrine (cca 60cm)
- 80 - informatívna šírka skrine (cca 80cm)

Verzie

Symbol	Kat. číslo	Rozmer A [mm]	Rozmer B [mm]	Rozmer C [mm]	Rozmer D [mm]	Rozmer E [mm]
BW26	0103000284	260	246	30	15	52,0
BW40	0103000285	398	383	30	15	52,0
BW53	0103000286	530	515	30	15	52,0
BW66	0103000287	663	648	30	15	52,0
BW80	0103000288	795	780	30	15	52,0