Rozvádzačové skrine › Polyesterové skrine › Príslušenstvo pre polyesterové skrine

BS Montážny plech široký

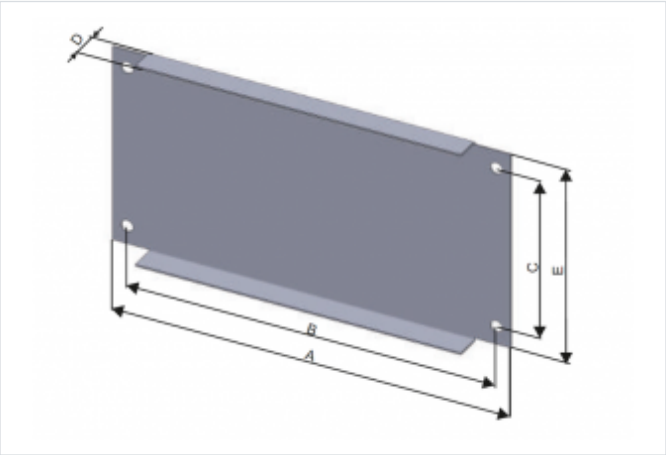

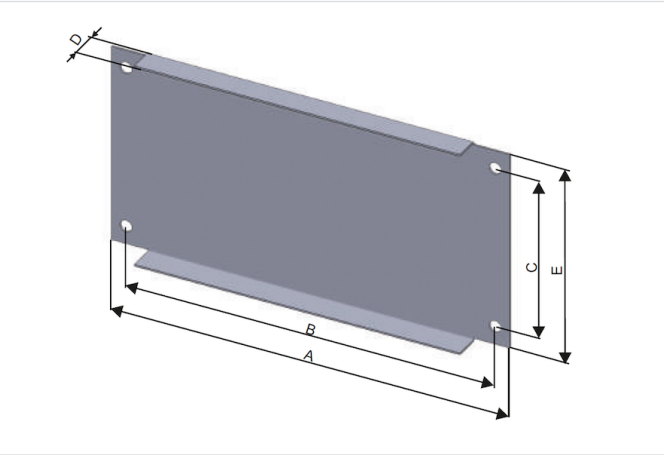

- Príslušenstvo pre skrine typu: OTW a DRT.

Materiál:

- Oceľový pozinkovaný plech.

OZNAČENIE :

- BS - montážny plech úzky
- 26 - informatívna šírka skrine (cca 26cm)
- 40 - informatívna šírka skrine (cca 40cm)
- 53 - informatívna šírka skrine (cca 50cm)
- 66 - informatívna šírka skrine (cca 60cm)
- 80 - informatívna šírka skrine (cca 80cm)

Verzie

Symbol	Kat. číslo	Rozmer A [mm]	Rozmer B [mm]	Rozmer C [mm]	Rozmer D [mm]	Rozmer E [mm]
BS26	0103000289	260	246	30	15	110,0
BS40	0103000290	398	383	30	15	110,0
BS53	0103000291	530	515	30	15	110,0
BS66	0103000292	663	648	30	15	110,0
BS80	0103000293	795	780	30	15	110,0