Rozvádzačové skrine › Polyesterové skrine › Polyesterové skrine OT (hĺbka 250mm)

BMS Montážny plech široký

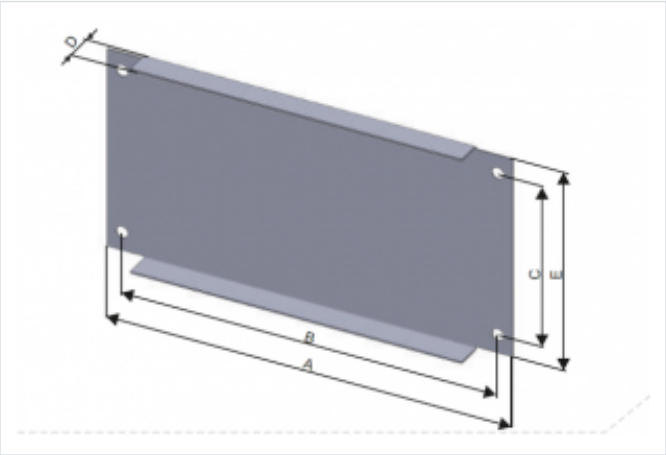

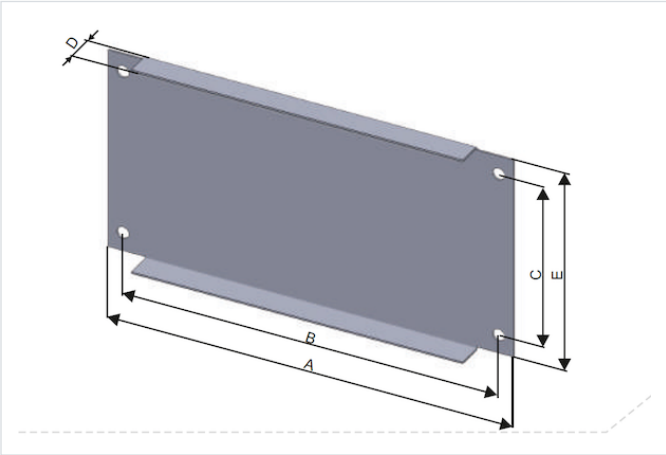

- Príslušenstvo pre skrine: OT a OT3
- Materiál: Oceľový pozinkovaný plech.
- Výška 110 mm.

OZNAČENIE :

- BMS - montážny plech široký 26 - informatívna šírka skrine (cca 26cm) 40 - informatívna šírka skrine (cca 40cm) 53 - informatívna šírka skrine (cca 50cm) 66 - informatívna šírka skrine (cca 60cm) 80 - informatívna šírka skrine (cca 80cm) 106 - informatívna šírka skrine (cca 100cm)

Verzie

Symbol	Kat. číslo	Rozmer A [mm]	Rozmer B [mm]	Rozmer C [mm]	Rozmer D [mm]	Rozmer E [mm]
BMS26	103000007	220	204	90	15	110,0
BMS40	103000008	350	334	90	15	110,0
BMS53	103000009	485	469	90	15	110,0
BMS66	103000010	615	599	90	15	110,0
BMS80	103000011	747	731	90	15	110,0
BMS106	103000012	1012	996	90	15	110,0