Rozvádzačové skrine › Polyesterové skrine › Polyesterové skrine OT (hĺbka 250mm)

BMP Strana krytu horizontálna

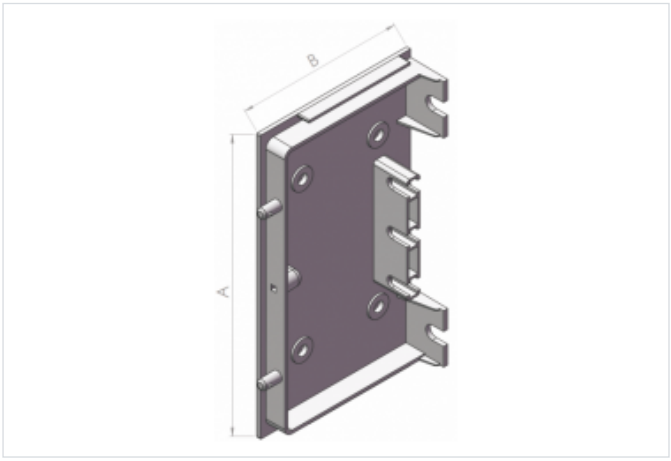

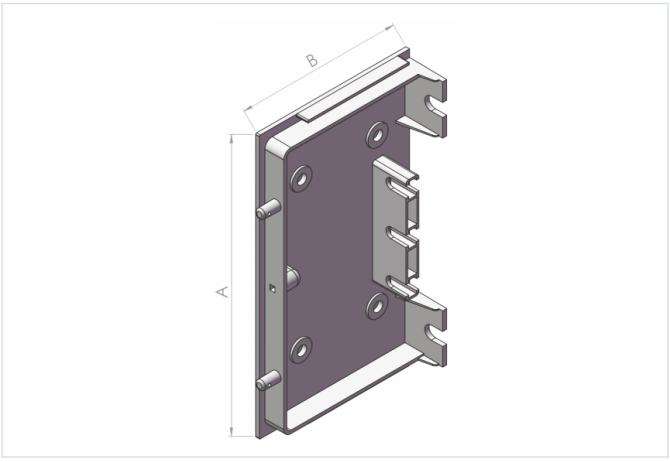

- Príslušenstvo pre skrine: OT, OT3, OTD, OTW, DRT a OTS
- Slúži na vytvorenie oddelených priestorov vo vnútri rozvádzačových skríň.
- Materiál: Polyester

Verzie

Symbol	Kat. číslo	Rozmer A [mm]	Rozmer B [mm]
BMP N	0103000387	118	81
BMP	0103000388	142	81