Rozvádzačové skrine › Polyesterové skrine › Príslušenstvo pre polyesterové skrine

# BMP Strana krytu horizontálna

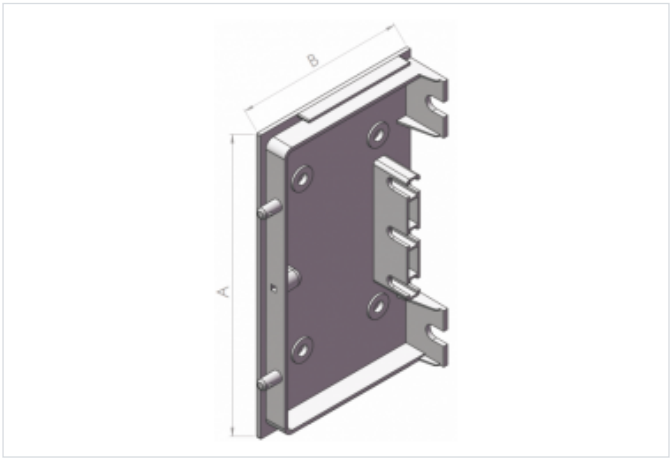


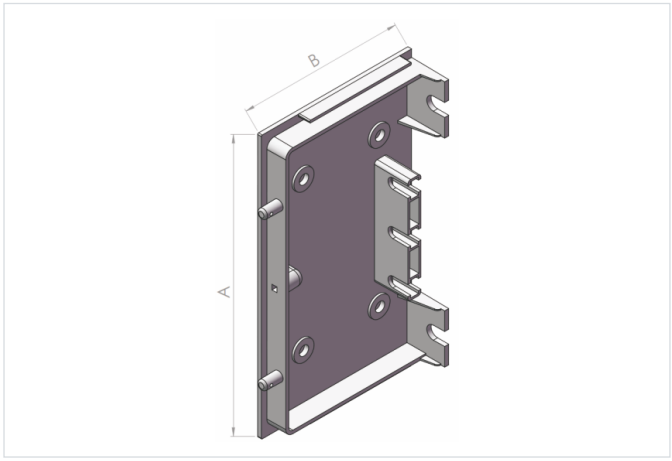


- Príslušenstvo pre skrine: OT, OT3, OTD, OTW, DRT a OTS
- Slúži na vytvorenie oddelených priestorov vo vnútri rozvádzačových skríň.
- Materiál: Polyester

## Verzie

| Symbol | Kat. číslo | Rozmer A [mm] | Rozmer B [mm] |
|---|---|---|---|
| **BMP N** | 0103000387 | 118 | 81 |
| **BMP** | 0103000388 | 142 | 81 |