Rozvádzačové skrine › Polyesterové skrine › Príslušenstvo pre polyesterové skrine

# BF Kovový podstavec základu

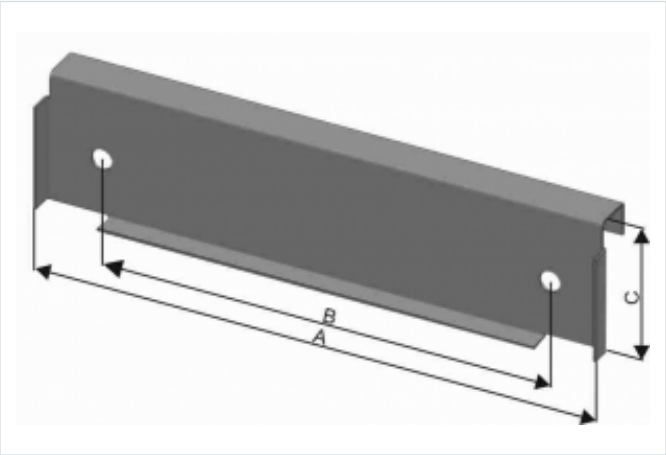


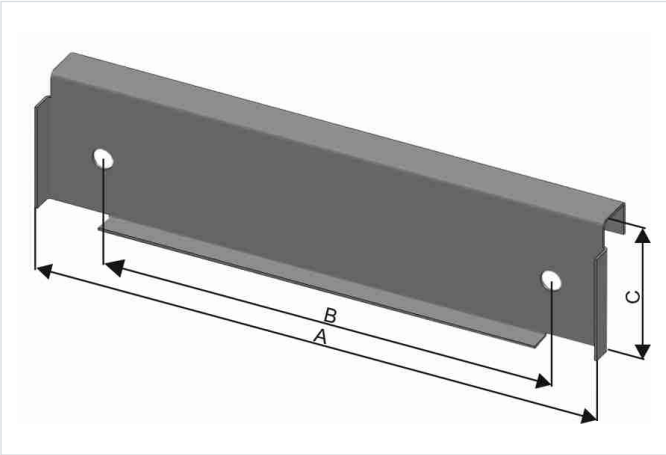


- Príslušenstvo pre skrine typu: OT a OT3
- Materiál: Oceľový pozinkovaný plech.

OZNAČENIE :

- BF - Kovový podstavec základu 26 - Informatívna šírka skrine (cca 26cm) 40 - Informatívna šírka skrine (cca 40cm) 53 - Informatívna šírka skrine (cca 50cm) 66 - Informatívna šírka skrine (cca 60cm) 80 - Informatívna šírka skrine (cca 80cm) 106 - Informatívna šírka skrine (cca 100cm).
- Použitie: Vytvorenie základovej dosky pre polyesterový základ. Na jeden základ je potrebné použiť 2 ks kovových podstavcov.

## Verzie

| Symbol | Kat. číslo | Rozmer A [mm] | Rozmer B [mm] | Rozmer C [mm] |
|---|---|---|---|---|
| **BF26** | 103000061 | 270 | 215 | 65 |
| **BF40** | 103000062 | 402 | 348 | 65 |
| **BF53** | 103000063 | 534 | 480 | 65 |
| **BF66** | 103000064 | 666 | 612 | 65 |
| **BF80** | 103000065 | 798 | 744 | 65 |
| **BF106** | 103000066 | 1063 | 1009 | 65 |