BF Kovový podstavec základu

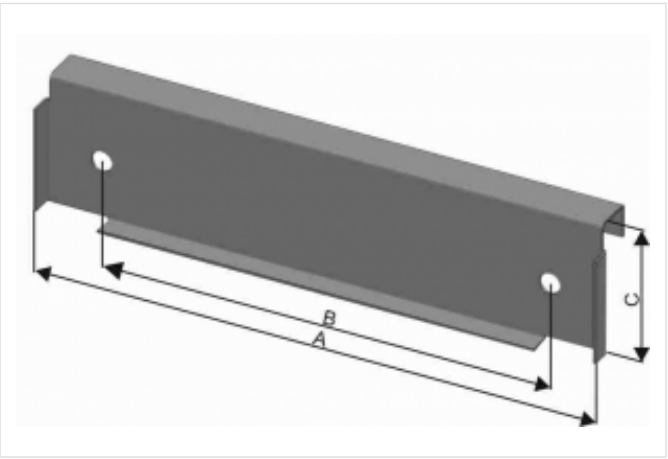

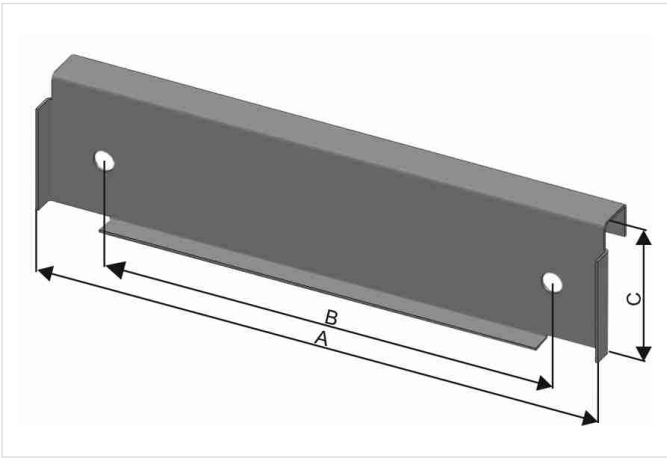

- Príslušenstvo pre skrine typu: OT a OT3
- Materiál: Oceľový pozinkovaný plech.

OZNAČENIE :

- BF - Kovový podstavec základu 26 - Informatívna šírka skrine (cca 26cm) 40 - Informatívna šírka skrine (cca 40cm) 53 - Informatívna šírka skrine (cca 50cm) 66 - Informatívna šírka skrine (cca 60cm) 80 - Informatívna šírka skrine (cca 80cm) 106 - Informatívna šírka skrine (cca 100cm).
- Použitie: Vytvorenie základovej dosky pre polyesterový základ. Na jeden základ je potrebné použiť 2 ks kovových podstavcov.

Verzie

Symbol	Kat. číslo	Rozmer A [mm]	Rozmer B [mm]	Rozmer C [mm]
BF26	103000061	270	215	65
BF40	103000062	402	348	65
BF53	103000063	534	480	65
BF66	103000064	666	612	65
BF80	103000065	798	744	65
BF106	103000066	1063	1009	65