VMN7-• Spojková čeľusť so závesom

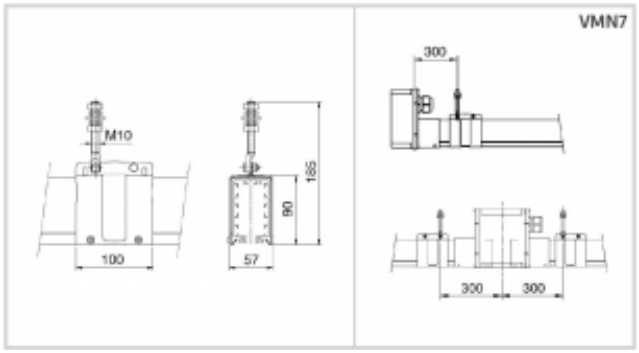

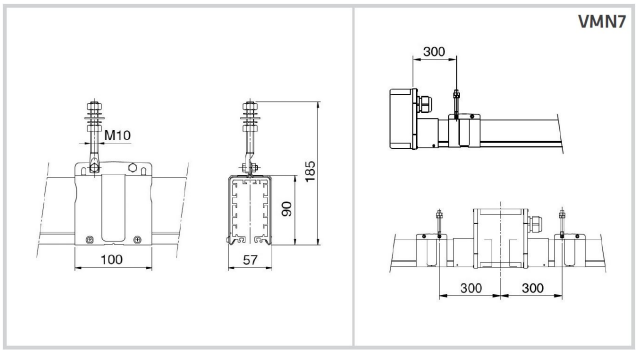

Použitie

- Slúži na pevné spájanie rovných dielov s uchytením na konzolu.
- Prevedenie
- Z - zinkované L - epoxidové R - nerezové
- * znak • nahradiť hore uvedenými písmenami

Verzie

Symbol
VMN7-•