Prípojnicové systémy › MULTICONDUCTOR – trolejové prípojnicové systémy 50–300 A

LC... Napájacia jednotka bez prerušenia zberníc

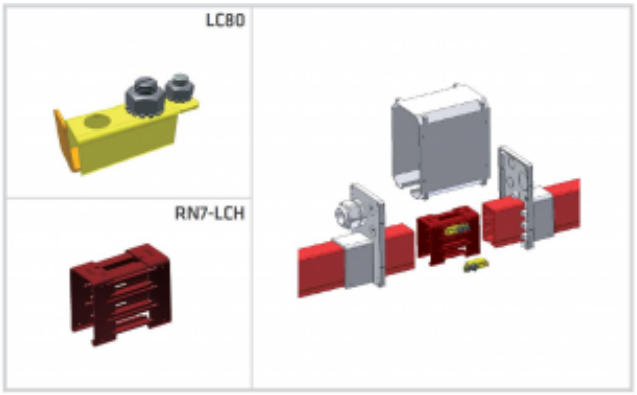

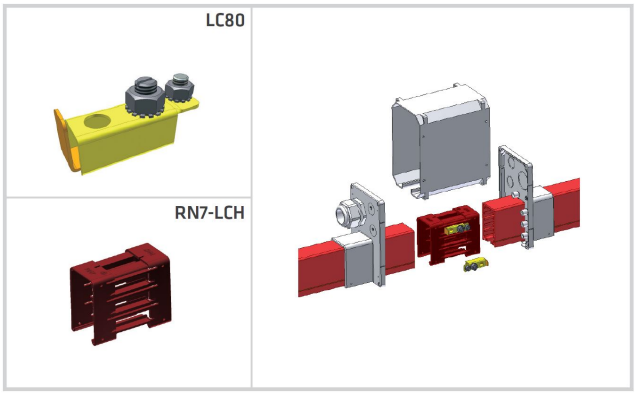

Použitie

- Slúži na napájanie trolejovej trasy z akéhokoľvek miesta pozdĺž trasy.
- Konfigurácie
- Trasa do 100A - napájacia jednotka LB40 + vymedzovací plast RN7-LCH + kontakty LC80
- Trasa 150 a 300A - napájacia jednotka LB30-4 + vymedzovací plast RN7-LCH + kontakty LC200

Verzie

Symbol	El. prúd [A]
LB40 + RN7-LCH + LC80	100
LB32-4 + RN7-LCH + LC200	150
LB32-4 + RN7-LCH + LC200	300