Prípojnicové systémy › MULTICONDUCTOR – trolejové prípojnicové systémy 50–300 A

LB63/40/32 Napájacia jednotka stredová

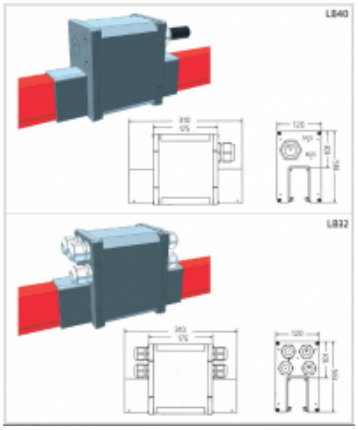

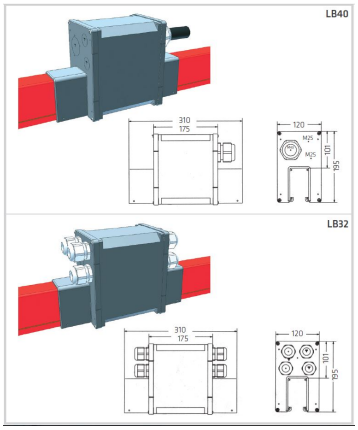

Použitie

- Slúži na napájanie trolejovej trasy z akéhokoľvek miesta pozdĺž trasy.
- stupeň krytia IP44
- prevádzková teplota -30°C až +80°C

Verzie

Symbol	Priemer otvorov [mm]	Počet vstupov pre kábel
LB63	45	1
LB40	28	1
LB32-4	21	4
LB32-7	21	7