Prípojnicové systémy › MULTICONDUCTOR – trolejové prípojnicové systémy 50–300 A

ITN7 Prepravný navádzač

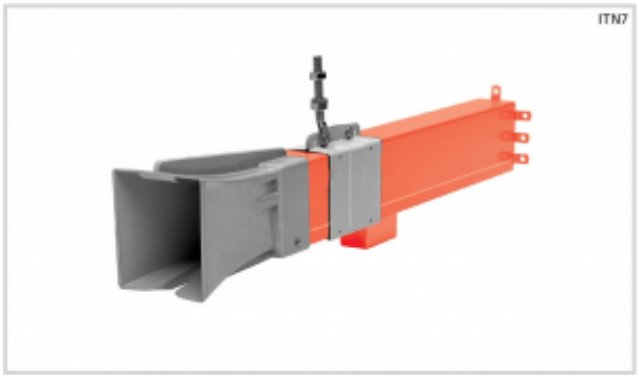

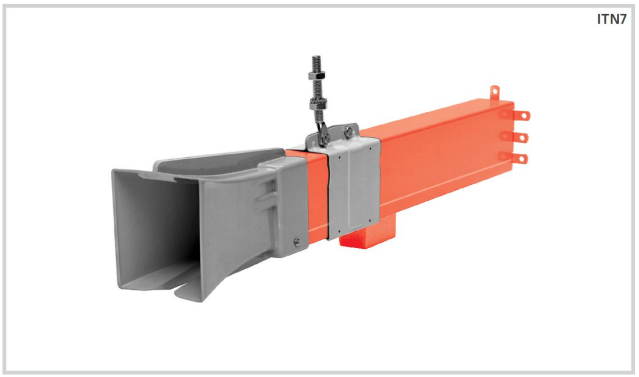

Použitie

- Slúžia na prechod trolejového kolektora medzi dvoma oddelenými trasami.
- *Pre typ RNHS7 PVC krytu použiť typ navádzača ITNHS7

Verzie

Symbol
ITN7
ITNHS7