BMV... Ťažné rameno

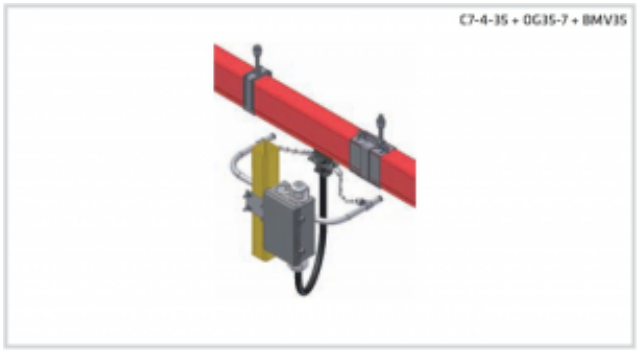

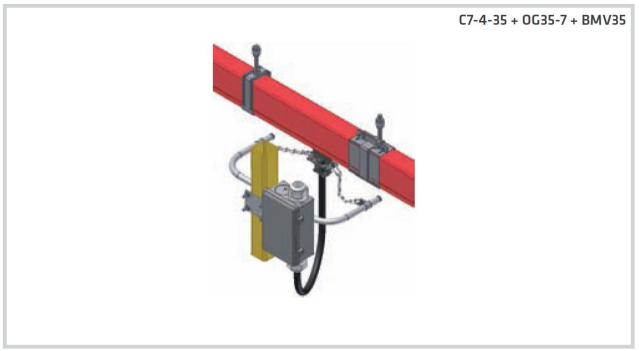

Použitie

- Slúžia na rovnomerný ťah trolejového kolektora.
- vo verziách pre 35, 70 a 100A
- *Pre verziu z nerezovej ocele doplňte písmeno R na koniec symbolu

Verzie

Symbol	El. prúd [A]
BMV-35	35
BMV-70	70
BMV-100	100