Prípojnicové systémy › MULTICONDUCTOR – trolejové prípojnicové systémy 50–300 A

AK7-28 Napájacia jednotka koncová

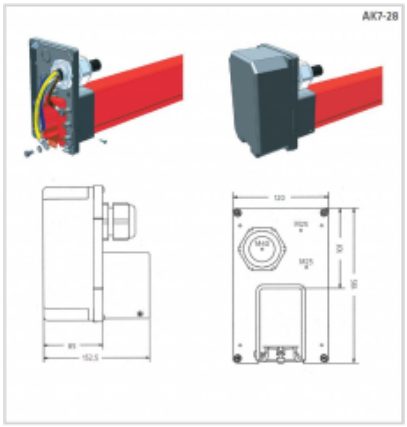

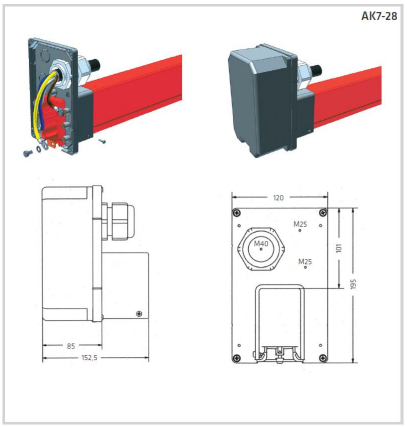

Použitie

- Slúži na napájanie trolejovej trasy.
- stupeň krytia IP44
- prevádzková teplota -30°C až +80°C

Verzie

Symbol
AK7-28