Prípojnicové systémy › K SERIES – silové prípojnicové rozvody 1250–5000 A

K...ZS - 4-5P Dvojité "Z" Vertikálne koleno (2000-5000A)

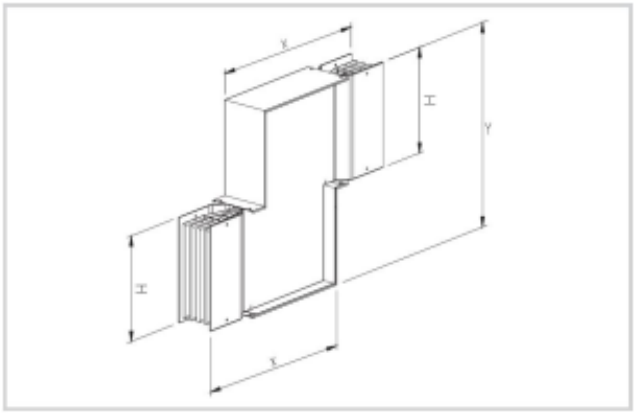

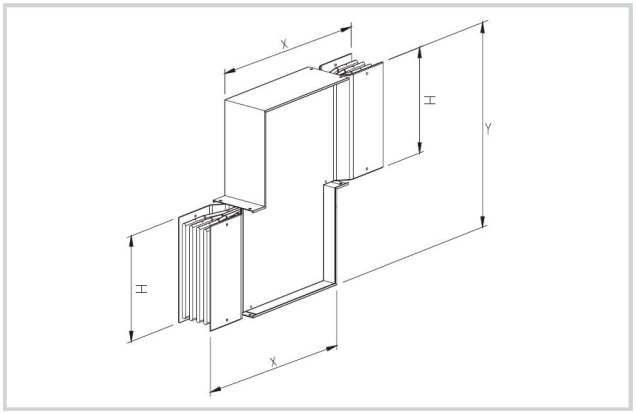

Použitie

- Slúži na zmenu smeru rovných trás.
- verzie pre 2000 A až 5000 A
- v 4 a 5 pólovom prevedení
- spájanie dielov monoblokovou spojkou
- krytie IP 40/55
- Materiál
- zbernice - hliník,meď
- kryt hliník

Verzie

Symbol	Výška H [mm]	Pól	El. prúd [A]	Symbol pre Cu
K20ZS4AL	280	4	2000	K20ZS4RL
K20ZS5AL	280	5	2000	K20ZS5RL
K25ZS4AL	280	4	2500	K25ZS4RL
K25ZS5AL	280	5	2500	K25ZS5RL
K32ZS4AL	280	4	3200	K32ZS4RL
K32ZS5AL	280	5	3200	K32ZS5RL
K40ZS4AL	560	4	4000	K40ZS4RL
K40ZS5AL	560	5	4000	K40ZS5RL
K50ZS4AL	560	4	5000	K50ZS4RL
K50ZS5AL	560	5	5000	K50ZS5RL