Prípojnicové systémy › K SERIES – silové prípojnicové rozvody 1250–5000 A

K...ZP - 4-5P Dvojité "Z" Horizontálne koleno (2000-5000A)

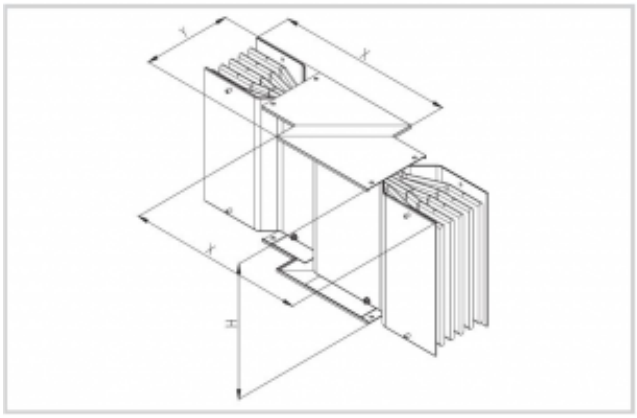

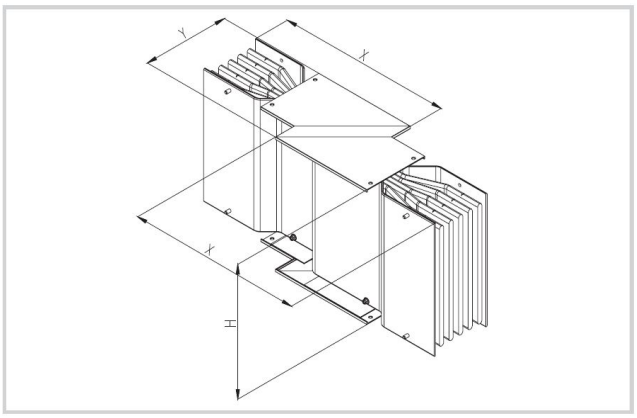

Použitie

- Slúži na zmenu smeru rovných trás.
- verzie pre 2000 A až 5000 A
- v 4 a 5 pólovom prevedení
- spájanie dielov monoblokovou spojkou
- krytie IP 40/55
- Materiál
- zbernice - hliník,meď
- kryt hliník

Verzie

Symbol	Výška H [mm]	Pól	El. prúd [A]	Symbol pre Cu
K20ZP4AL	280	4	2000	K20ZP4RL
K20ZP5AL	280	5	2000	K20ZP5RL
K25ZP4AL	280	4	2500	K25ZP4RL
K25ZP5AL	280	5	2500	K25ZP5RL
K32ZP4AL	280	4	3200	K32ZP4RL
K32ZP5AL	280	5	3200	K32ZP5RL
K40ZP4AL	560	4	4000	K40ZP4RL
K40ZP5AL	560	5	4000	K40ZP5RL
K50ZP4AL	560	4	5000	K50ZP4RL
K50ZP5AL	560	5	5000	K50ZP5RL