K...ZM - 4-5P Dvojité "Z" Horizontálno-vertikálne koleno (2000-5000A)

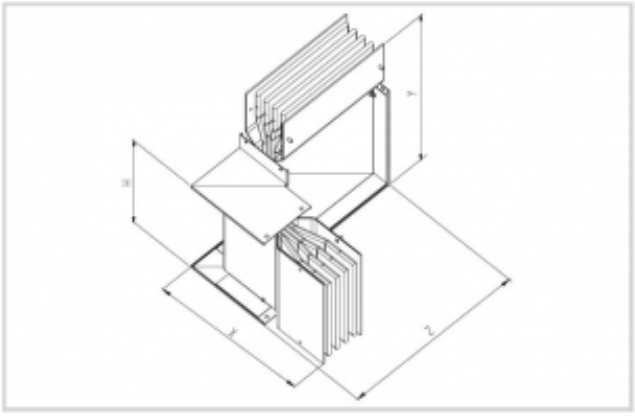

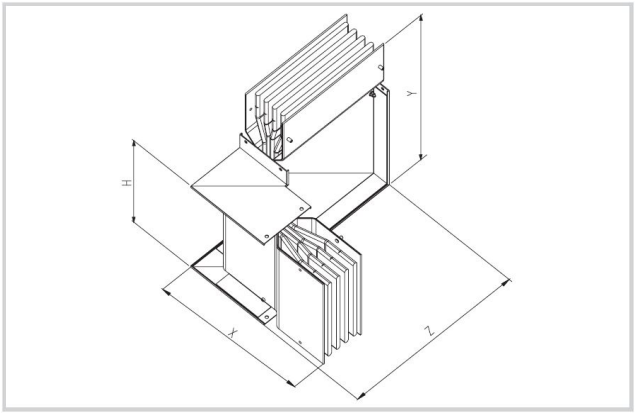

Použitie

- Slúži na zmenu smeru rovných trás.
- verzie pre 2000 A až 5000 A
- v 4 a 5 pólovom prevedení
- spájanie dielov monoblokovou spojkou
- krytie IP 40/55
- Materiál
- zbernice - hliník,meď
- kryt hliník

Verzie

Symbol	Výška H [mm]	Pól	El. prúd [A]	Symbol pre Cu
K20ZM4AL	280	4	2000	K20ZM4RL
K20ZM5AL	280	5	2000	K20ZM5RL
K25ZM4AL	280	4	2500	K25ZM4RL
K25ZM5AL	280	5	2500	K25ZM5RL
K32ZM4AL	280	4	3200	K32ZM4RL
K32ZM5AL	280	5	3200	K32ZM5RL
K40ZM4AL	560	4	4000	K40ZM4RL
K40ZM5AL	560	5	4000	K40ZM5RL
K50ZM4AL	560	4	5000	K50ZM4RL
K50ZM5AL	560	5	5000	K50ZM5RL