K...Z3 - 4-5P Trojité "Z" koleno (2000-5000A)

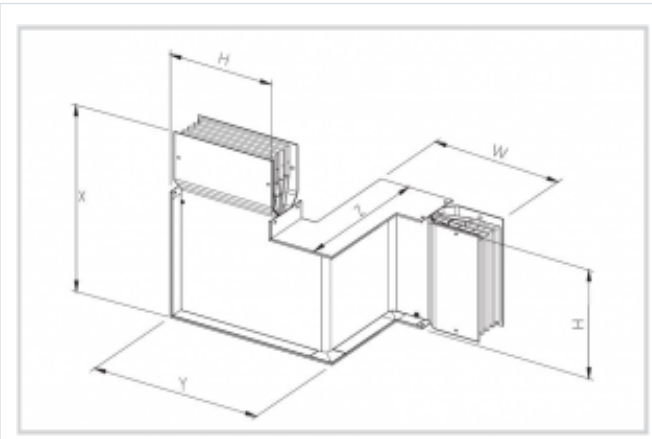

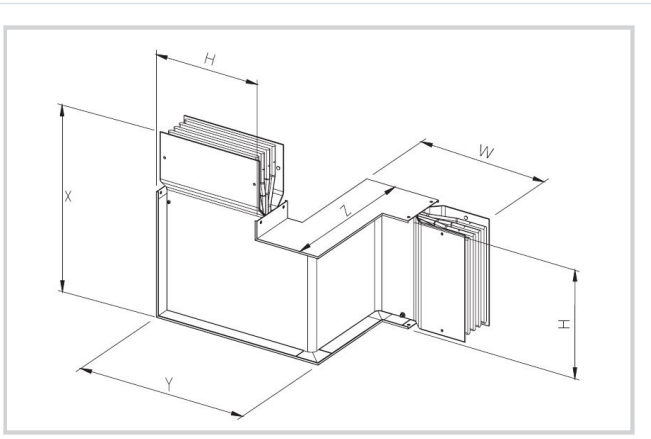

Použitie

- Slúži na zmenu smeru rovných trás.
- verzie pre 2000 A až 5000 A
- v 4 a 5 pólovom prevedení
- spájanie dielov monoblokovou spojkou
- krytie IP 40/55
- Materiál
- zbernice - hliník,meď
- kryt hliník

Verzie

Symbol	Výška H [mm]	Pól	El. prúd [A]	Symbol pre Cu
K20Z34AL	280	4	2000	K20Z34RL
K20Z35AL	280	5	2000	K20Z35RL
K25Z34AL	280	4	2500	K25Z34RL
K25Z35AL	280	5	2500	K25Z35RL
K32Z34AL	280	4	3200	K32Z34RL
K32Z35AL	280	5	3200	K32Z35RL
K40Z34AL	560	4	4000	K40Z34RL
K40Z35AL	560	5	4000	K40Z35RL
K50Z34AL	560	4	5000	K50Z34RL
K50Z35AL	560	5	5000	K50Z35RL