K...TS/TP - 4-5P Napájacia jednotka rozvádzačová s kolenom (2000-5000A)

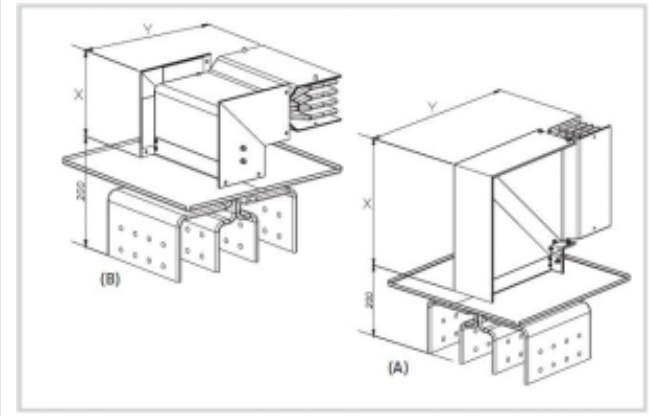

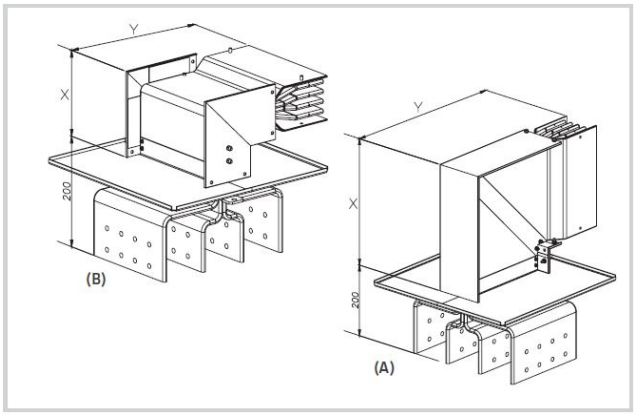

Použitie

- Slúži na napájanie prípojnicového systému z rozvádzačovej skrine.
- verzie pre 2000 A až 5000 A
- v 4 a 5 pólovom prevedení
- spájanie dielov monoblokovou spojkou
- krytie IP 40/55
- Materiál
- zbernice - hliník,meď
- kryt hliník

Verzie

Symbol	Pól	El. prúd [A]	Symbol pre Cu
K20TS4AL	4	2000	K20TS4RL
K20TS5AL	5	2000	K20TS5RL
K25TS4AL	4	2500	K25TS4RL
K25TS5AL	5	2500	K25TS5RL
K32TS4AL	4	3200	K32TS4RL
K32TS5AL	5	3200	K32TS5RL
K40TS4AL	4	4000	K40TS4RL
K40TS5AL	5	4000	K40TS5RL
K50TS4AL	4	5000	K50TS4RL
K50TS5AL	5	5000	K50TS5RL
K20TP4AL	4	2000	K20TP4RL
K20TP5AL	5	2000	K20TP5RL
K25TP4AL	4	2500	K25TP4RL
K25TP5AL	5	2500	K25TP5RL
K32TP4AL	4	3200	K32TP4RL
K32TP5AL	5	3200	K32TP5RL
K40TP4AL	4	4000	K40TP4RL
K40TP5AL	5	4000	K40TP5RL
K50TP4AL	4	5000	K50TP4RL
K50TP5AL	5	5000	K50TP5RL