Prípojnicové systémy › K SERIES – silové prípojnicové rozvody 1250–5000 A

K...SS Závesný držiak (2000-5000 A)

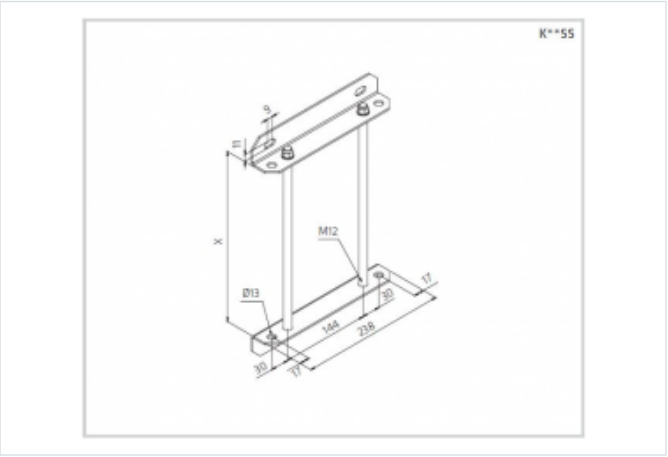

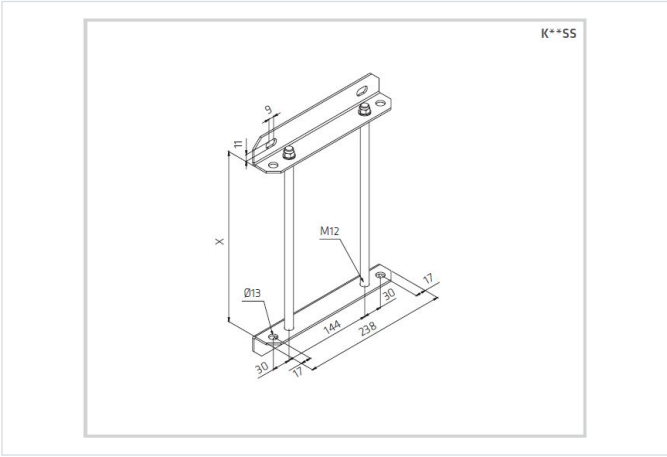

Použitie

- Slúži na prichytávanie a upevňovanie prípojnicového systému
- verzie pre 2000 až 5000 A

Verzie

Symbol	Výška H [mm]	Použitie	El. prúd [A]
K25SS	280	Poloha na šírku (horizontálna)	2000
K50SS	560	Poloha na šírku (horizontálna)	2000
K25SS	280	Poloha na výšku (horizontálna)	2500
K50SS	560	Poloha na výšku (horizontálna)	2500
K25SSV	0	Stúpačky (vertikálna)	3200
K50SSV	0	Stúpačky (vertikálna)	3200