K...ET - 4-5P "T" Diel Vertikálny (2000-5000A)

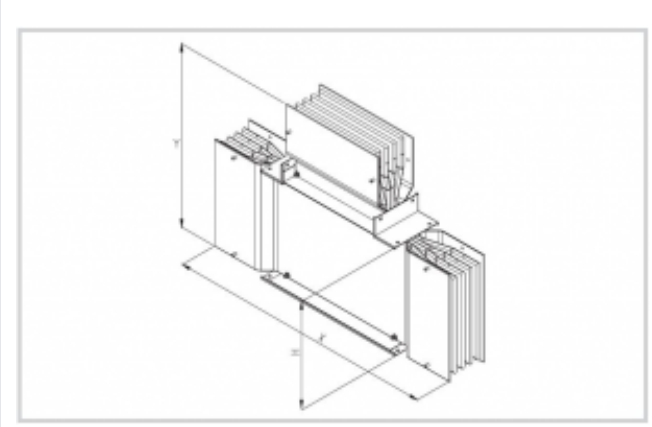

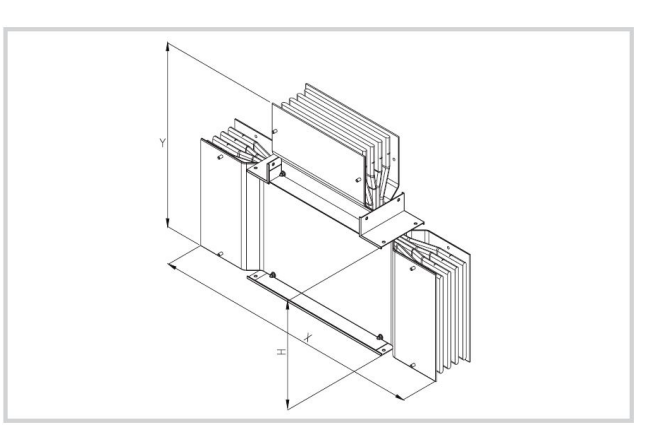

Použitie

- Slúži na rozdelenie a zmenu smeru rovných trás.
- verzie pre 2000 A až 5000 A
- v 4 a 5 pólovom prevedení
- spájanie dielov monoblokovou spojkou
- krytie IP 40/55
- Materiál
- zbernice - hliník,meď
- kryt hliník

Verzie

Symbol	Výška H [mm]	Pól	El. prúd [A]	Symbol pre Cu
K20ET4AL	280	4	2000	K20ET4RL
K20ET5AL	280	5	2000	K20ET5RL
K25ET4AL	280	4	2500	K25ET4RL
K25ET5AL	280	5	2500	K25ET5RL
K32ET4AL	280	4	3200	K32ET4RL
K32ET5AL	280	5	3200	K32ET5RL
K40ET4AL	560	4	4000	K40ET4RL
K40ET5AL	560	5	4000	K40ET5RL
K50ET4AL	560	4	5000	K50ET4RL
K50ET5AL	560	5	5000	K50ET5RL