Prípojnicové systémy › K SERIES – silové prípojnicové rozvody 1250–5000 A

K...CT Koncový kryt

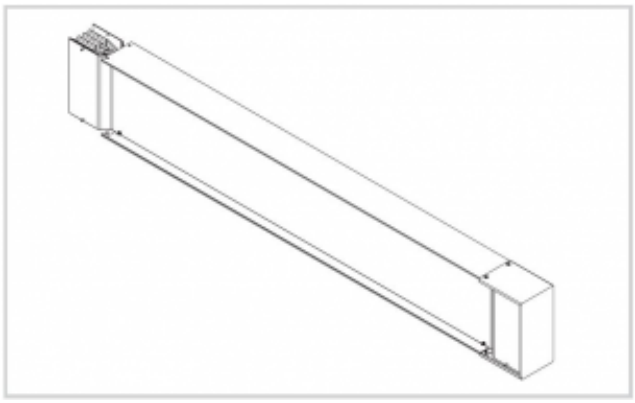

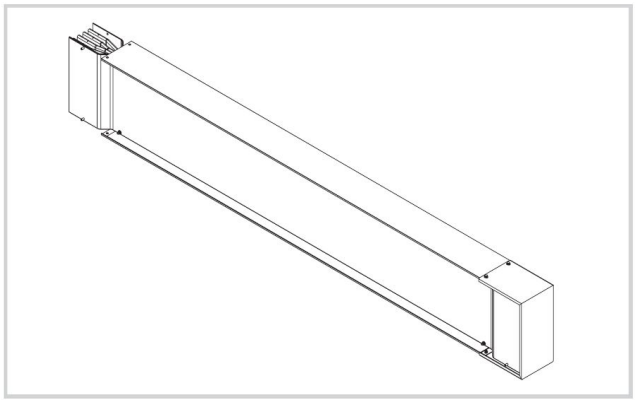

Použitie

- Slúži na zakrytie koncov vetvy.