Prípojnicové systémy › K SERIES – silové prípojnicové rozvody 1250–5000 A

# K...AS - 4-5P Koleno Vertikálne (2000-5000A)

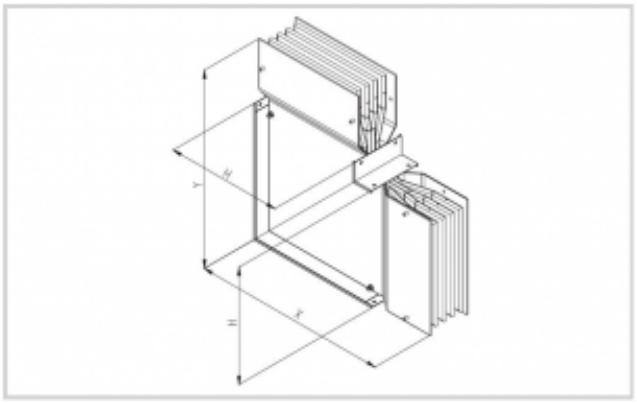

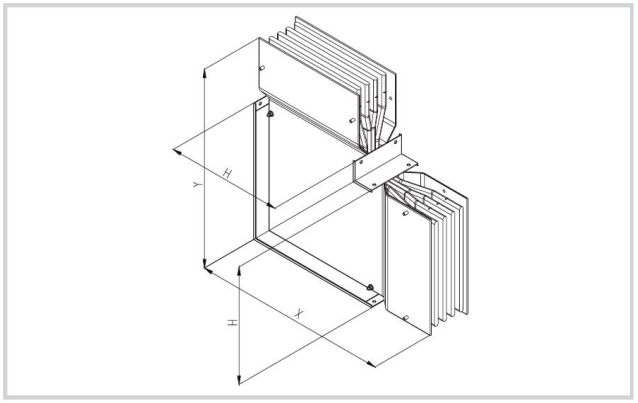

**Použitie**

- Slúži na zmenu smeru rovných trás.
- verzie pre 2000 A až 5000 A
- v 4 a 5 pólovom prevedení
- spájanie dielov svorkovou spojkou
- krytie IP 40/55
- Materiál
- zbernice - hliník,meď
- kryt hliník

## Verzie

| Symbol | Výška H [mm] | Pól | El. prúd [A] | Symbol pre Cu |
|---|---|---|---|---|
| **K20AS4AL** | 280 | 4 | 2000 | K20AS4RL |
| **K20AS5AL** | 280 | 5 | 2000 | K20AS5RL |
| **K25AS4AL** | 280 | 4 | 2500 | K25AS4RL |
| **K25AS5AL** | 280 | 5 | 2500 | K25AS5RL |
| **K32AS4AL** | 280 | 4 | 3200 | K32AS4RL |
| **K32AS5AL** | 280 | 5 | 3200 | K32AS5RL |
| **K40AS4AL** | 560 | 4 | 4000 | K40AS4RL |
| **K40AS5AL** | 560 | 5 | 4000 | K40AS5RL |
| **K50AS4AL** | 560 | 4 | 5000 | K50AS4RL |
| **K50AS5AL** | 560 | 5 | 5000 | K50AS5RL |