K...AP - 4-5P Koleno Horizontálne (2000-5000A)

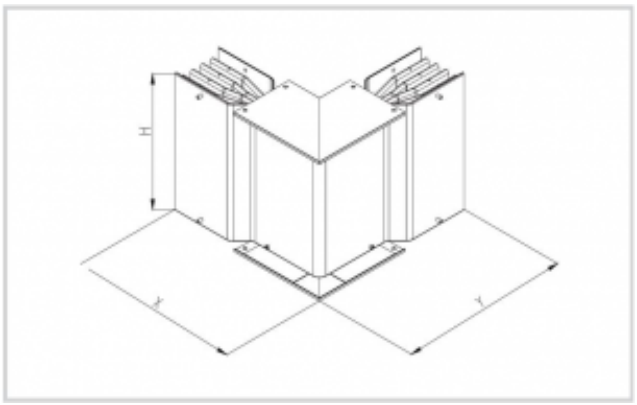

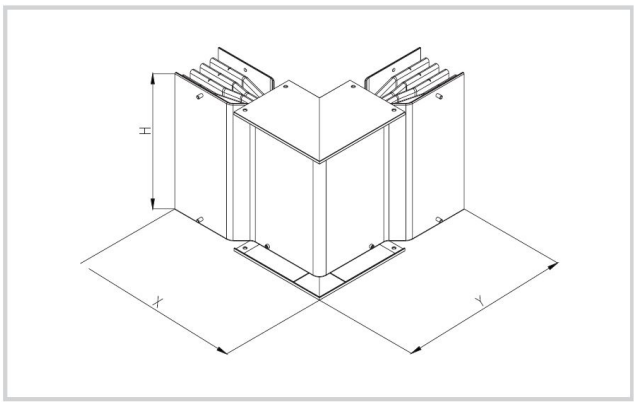

Použitie

- Slúži na zmenu smeru rovných trás.
- verzie pre 2000 A až 5000 A
- v 4 a 5 pólovom prevedení
- spájanie dielov svorkovou spojkou
- krytie IP 40/55
- Materiál
- zbernice - hliník,meď
- kryt hliník

Verzie

Symbol	Výška H [mm]	Pól	El. prúd [A]	Symbol pre Cu
K20AP4AL	280	4	2000	K20AP4RL
K20AP5AL	280	5	2000	K20AP5RL
K25AP4AL	280	4	2500	K25AP4RL
K25AP5AL	280	5	2500	K25AP5RL
K32AP4AL	280	4	3200	K32AP4RL
K32AP5AL	280	5	3200	K32AP5RL
K40AP4AL	560	4	4000	K40AP4RL
K40AP5AL	560	5	4000	K40AP5RL
K50AP4AL	560	4	5000	K50AP4RL
K50AP5AL	560	5	5000	K50AP5RL