Prípojnicové systémy › K SERIES – silové prípojnicové rozvody 1250–5000 A

K...- 4-5P Rovný diel s OB 1,5-4m (2000-5000A)

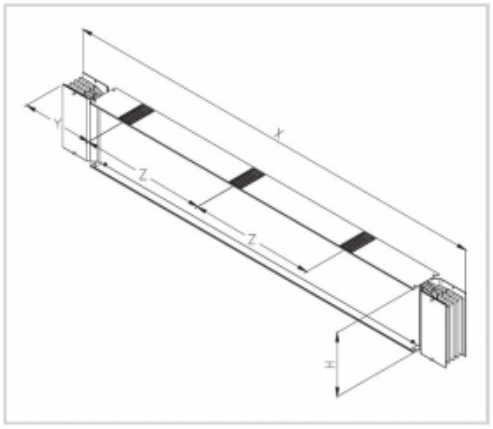

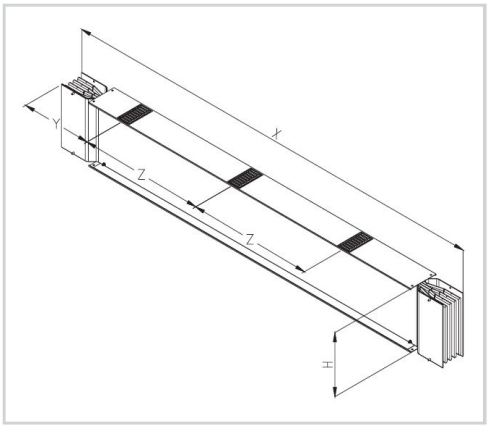

Použitie

- Slúži na vytváranie rovných trás s odbočovacími bodmi.
- verzie pre 2000 A až 5000 A
- v 4 až 5 pólovom prevedení
- spájanie dielov s monoblokovou spojkou
- krytie IP 40 a IP55
- Materiál
- zbernice - hliník, meď
- výška 280 a 560 mm
- šírka 129 mm
- Dostupné v dĺžkach 2000 alebo 4000 mm s odbočovacími bodmi

Verzie

Symbol	Výška H [mm]	Vzdialenosť otvorov [mm]	Dĺžka Lmin [mm]	Dĺžka Lmax [mm]	Pól	El. prúd [A]	Symbol pre Cu
K20RD4ALLL	280	1000	1500	4000	4	2000	K20RD4RLLL
K20RD5ALLL	280	1000	1500	4000	5	2000	K20RD5RLLL
K25RD4ALLL	280	1000	1500	4000	4	2500	K25RD4RLLL
K25RD5ALLL	280	1000	1500	4000	5	2500	K25RD5RLLL
K32RD4ALLL	280	1000	1500	4000	4	3200	K32RD4RLLL
K32RD5ALLL	280	1000	1500	4000	5	3200	K32RD5RLLL
K40RD4ALLL	560	1000	1500	4000	4	4000	K40RD4RLLL
K40RD5ALLL	560	1000	1500	4000	5	4000	K40RD5RLLL
K50RD4ALLL	560	1000	1500	4000	4	5000	K50RD4RLLL
K50RD5ALLL	560	1000	1500	4000	5	5000	K50RD5RLLL